4 PIPES®

Zubehör für Pipelines

Preisliste 2025

Zum Inhalt

Navigation durch diese aktive PDF-Datei

➜ **Mit einem Klick auf die Produktzeile im Inhaltsverzeichnis gelangen Sie bequem zum gewünschten Produkt in dieser Preisliste**

➜ **Mit einem Klick auf den Button Produkt-Info gelangen Sie bequem zur jeweiligen Produktinformation auf unserer Webseite**

➜ **Mit einem Klick auf den Schriftzug „zurück zum Inhalt“ (auf jeder Seite rechts unten) springen Sie zum Inhaltsverzeichnis**

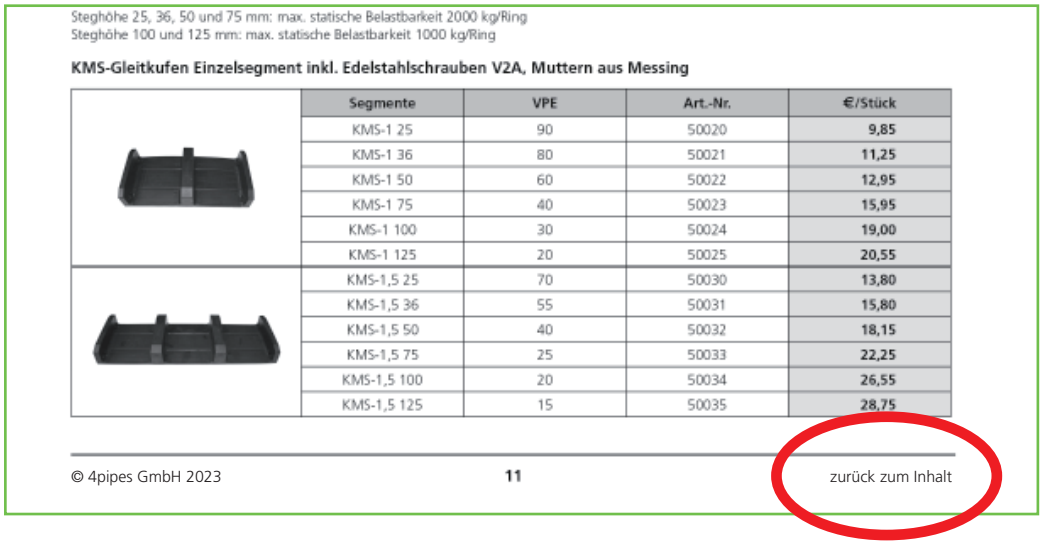

Steghöhe 25, 36, 50 und 75 mm: max. statische Belastbarkeit 2000 kg/Ring
Steghöhe 100 und 125 mm: max. statische Belastbarkeit 1000 kg/Ring

KMS-Gleitkufen Einzelsegment inkl. Edelstahlschrauben V2A, Muttern aus Messing

	Segmente	VPE	Art.-Nr.	€/Stück
	KMS-1 25	90	50020	9,85
	KMS-1 36	80	50021	11,25
	KMS-1 50	60	50022	12,95
	KMS-1 75	40	50023	15,95
	KMS-1 100	30	50024	19,00
	KMS-1 125	20	50025	20,55
	KMS-1,5 25	70	50030	13,80
	KMS-1,5 36	55	50031	15,80
	KMS-1,5 50	40	50032	18,15
	KMS-1,5 75	25	50033	22,25
	KMS-1,5 100	20	50034	26,55
	KMS-1,5 125	15	50035	28,75

© 4pipes GmbH 2023 11 zurück zum Inhalt

Inhalt

	Produkte	Produkt-Info	Produkt-/ Rabattgruppe	Seite
	Gleitkufen 4 pipes - System raci - schraublos		700	5 - 10
	Gleitkufen 4 pipes - Schraubverbindung		710	11 - 12
	Endmanschetten Typ AKT/AWM, AST, AKG/AKO **4 pipes**		750	13 - 21
	Endmanschetten Typ ASTM **4 pipes**		800	22 - 25
	Schrumpfprodukte 4 pipes Korrosionsschutz **Schrumpfprodukte** 4 pipes Fernwärme		500 550	26 - 30 31 - 32
	Butylbänder 4 pipes **Labyrinthdichtungen 4 pipes**		560 350	33 - 34
	Korrosionsschutzbänder 4 pipes		600	35 - 38
	Fibercoat Ultra/Rohrschutzvlies/Pipecoat Plus **4 pipes**		650	39
	Pressio®-Rings Ringraumdichtungen **4 pipes**		200	40 - 44
	Pressio®-Rings BlackLine Ringraumdichtungen **4 pipes**		210	45
	Ringraumdichtungen **4 pipes** Pressio® **Individual** auch mit KTW/W270		200	46 - 47
	Ringraumdichtungen Pressio® Universal mit Zwiebelringtechnik **Ringraumdichtungen** Pressio® **4 cables®**		200	48 50 - 52
	Pressio® Universal BlackLine Dichtungen mit Zwiebelringtechnik		210	49
	Fernwärme-Bodeneinführungen 4 pipes		275	53
	Fest-Losflansch Pressio® Ringraumdichtungen und Mauerhülsen **4 pipes**		250	54 - 56
	Pressio®-Elements Ringraumdichtungen **4 pipes**		100	57 - 61
	Schachtanschlüsse Typ P-MC **4 pipes**		330	62
	Konische Dichtstopfen 4 pipes		410	63
	Stopaq 2100 Aquastop **Abdichtmasse** 4 pipes		225	63
	Aqua Camstopper Rohrverschlussstopfen **4 pipes**		375	64
	Aqua Stopper Rohrverschlussstopfen **4 pipes**		375	65

Inhalt

	Produkte	Produkt-Info	Produkt-/ Rabattgruppe	Seite
	Compenseal® und **KMR Abdichtmanschetten** 4 pipes		850	66 - 67
	Mauerkragen 4 pipes		300	68
	Mauerhülsen Faserzement **4 pipes**		400	69 - 70
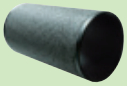	**Kunststoffmauerhülsen/Schachtfutter PVC** 4 pipes		410	71
	Epoxidharz, 1K Beto-coat, Mauerhülsen Stahl		400/420	72
	Gummi-Stahl Flanschdichtungen Typ RSG, RSG-TW-K, RSG-G-K und RSG für ANSI Flansche **4 pipes** Gummi Flanschdichtungen flexibel Typ RFG **4 pipes** Gummi-Stahl Flanschdichtungen abwinkelbar Typ RSG-TW-V **4 pipes**		425 bis einschl. DN 300 450 ab DN 350	73 - 78
	Combi-Seal **Flanschisolierungen/-dichtungen** Wasser Typ TW, Gas Typ G und für Dampf Typ G200 **4 pipes**		475	79 - 82
	Isoliersätze-KIT für Combi-Seal-TW und -G Flanschisolierungszubehör **4 pipes**		480	83 - 84
	Kabelschutzrohr Telekommunikations-Schraubfitting 4 pipes		890	85
	Molche 4 pipes		950	86
	Ortungs- und **Trassenwarnbänder** 4 pipes		900	87
	Signal-Caps 4 pipes		970	87
	Werkzeuge 4 pipes – Anfaser für Kunststoffrohre, Shore D Mess-gerät, Rohr-Putzgurt, Uni-Key-Adapter		960	88
	Magnet-Kappenhammer und Hebegeräte 4 pipes		960	89
	Rohrlagerung 4 pipes		880	90 - 92
	Allgemeine Lieferbedingungen			93

Preisliste Stand 01/2025
Mit dieser Preisliste verlieren alle früheren ihre Gültigkeit

Mindestbestellwert: **€ 100,00** Warennettowert
Frachtfrei innerhalb Deutschlands: **€ 800,00** netto
Express-Lieferungen: ab Werk

Lieferbedingung Gummi-Stahl-Flanschdichtungen Typ RSG ab einschl. DN 1200: ab Werk
Alle Preise zzgl. gesetzlicher MwSt.

Gleitkufen 4 pipes - System raci (Preise pro Element)

Produkt-/Rabattgruppe 700

Beschreibung		Steghöhe	VPE	Artikel-Nr	€/Stück
	Typ I	15 mm	150	17000	**4,55**
	Typ C	15 mm	120	17001	**4,80**
	Typ D	15 mm	100	17002	**5,10**
	Typ S	19 mm	100	17005	**4,55**
	Typ T	19 mm	80	17006	**5,35**
	Typ A	19 mm	140	17010	**4,40**
		36 mm	110	17011	**4,85**
		50 mm	80	17012	**5,40**
	Typ B	19 mm	160	17015	**4,15**
		36 mm	130	17016	**4,55**
		50 mm	90	17017	**5,10**
	Typ F	25 mm	150	17020	**6,40**
		41 mm	100	17021	**7,20**
		60 mm	70	17022	**7,85**
	Typ G	25 mm	50	17025	**6,30**
		41 mm	60	17026	**6,70**
		60 mm	40	17027	**7,00**
	Typ M	18 mm	100	17030	**10,00**
		36 mm	60	17031	**11,00**
		50 mm	40	17032	**12,15**
		75 mm	30	17033	**13,45**
		90 mm	25	17034	**15,85**
	Typ N	18 mm	100	17040	**8,70**
		36 mm	70	17041	**10,00**
		50 mm	50	17042	**11,00**
		75 mm	35	17043	**12,15**
		90 mm	30	17044	**15,40**
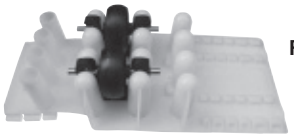	**Rolle für Gleitkufe M/75** Tragkraft bei senkrechter Belastung 300 kg/Rolle	Gesamtsteghöhe 85 mm		17086	**22,00**
	Typ L	25 mm	60	17090	**14,35**
		50 mm	30	17091	**16,05**
		75 mm	22	17092	**19,95**
		100 mm	18	17093	**23,60**
		125 mm	14	17094	**24,80**
		150 mm	12	17095	**26,15**
		175 mm	10	17096	**30,70**
		200 mm	8	17097	**31,35**

Für vom Kunden beauftragte Zeichnungen behalten wir uns vor, einen Stundensatz von bis zu 95,- € zu berechnen.

Gleitkufen 4 pipes - System raci (Preise pro Ring)

Produkt-/Rabattgruppe 700

Beschreibung		Steghöhe	VPE	Artikel-Nr	€/Stück
	Typ E	25 mm	50	17050	**17,80**
		41 mm	26	17051	**19,80**
		60 mm	18	17052	**21,35**
		90 mm	12	17053	**28,70**
		110 mm	10	17054	**33,40**
		130 mm	8	17055	**35,60**
	Typ H	25 mm	60	17060	**14,25**
		41 mm	58	17061	**15,80**
		60 mm	40	17062	**19,95**
		90 mm	26	17063	**20,10**
		110 mm	22	17064	**22,40**
		130 mm	18	17065	**23,50**
	Gleitkufe Typ E41 Roller Max. Tragfähigkeit 2000 kg komplett	verfügbare Steghöhe 41 mm	26	17084	**54,00**
	Nur Rolle für Gleitkufe E/90 Tragkraft bei senkrechter Belastung 300 kg/Rolle	Gesamtsteghöhe 110 mm	-	17085	**23,55**

Typ E/H Steghöhen 25, 41, 60, 90, 110, 130 mm

AD Mediumrohr in mm		Segment-anzahl je Ring		Steghöhe in mm												Empf. Ringab-stand in m
				25		41		60		90		110		130		Belastbarkeit statisch max. 2700 kg/ Ring
von	bis	E	H	Art.-Nr.	€/Ring	Art.-Nr.	€/Ring	Art.-Nr.	€/Ring	Art.-Nr.	€/Ring	Art.-Nr.	€/Ring	Art.-Nr.	€/Ring	
306*	354	3	1	17362	**67,65**	17402	**75,20**	17442	**84,00**	17482	**106,20**	17522	**122,60**	17562	**130,30**	2
355	397	4		17363	**71,20**	17403	**79,20**	17443	**85,40**	17483	**114,80**	17523	**133,60**	17563	**142,40**	2
398	457	4	1	17364	**85,45**	17404	**95,00**	17444	**105,35**	17484	**134,90**	17524	**156,00**	17564	**165,90**	2
458	489	5		17365	**89,00**	17405	**99,00**	17445	**106,75**	17485	**143,50**	17525	**167,00**	17565	**178,00**	2
490	549	5	1	17366	**103,25**	17406	**114,80**	17446	**126,70**	17486	**163,60**	17526	**189,40**	17566	**201,50**	2
550	580	6		17367	**106,80**	17407	**118,80**	17447	**128,10**	17487	**172,20**	17527	**200,40**	17567	**213,60**	2
581	641	6	1	17368	**121,05**	17408	**134,60**	17448	**148,05**	17488	**192,30**	17528	**222,80**	17568	**237,10**	2
642	732	7		17369	**124,60**	17409	**138,60**	17449	**149,45**	17489	**200,90**	17529	**233,80**	17569	**249,20**	2
733	800	8		17370	**142,40**	17410	**158,40**	17450	**170,80**	17490	**229,60**	17530	**267,20**	17570	**284,80**	1,8
801	900	9		17371	**160,20**	17411	**178,20**	17451	**192,15**	17491	**258,30**	17531	**300,60**	17571	**320,40**	1,8
901	1000	10		17372	**178,00**	17412	**198,00**	17452	**213,50**	17492	**287,00**	17532	**334,00**	17572	**356,00**	1,8
1001	1099	11		17373	**195,80**	17413	**217,80**	17453	**234,85**	17493	**315,70**	17533	**367,40**	17573	**391,60**	1,8
1100	1191	12		17374	**213,60**	17414	**237,60**	17454	**256,20**	17494	**344,40**	17534	**400,80**	17574	**427,20**	1,8
1192	1283	13		17375	**231,40**	17415	**257,40**	17455	**277,55**	17495	**373,10**	17535	**434,20**	17575	**462,80**	1,5
1284	1374	14		17376	**249,20**	17416	**277,20**	17456	**298,90**	17496	**401,80**	17536	**467,60**	17576	**498,40**	1,5
1375	1466	15		17377	**267,00**	17417	**297,00**	17457	**320,25**	17497	**430,50**	17537	**501,00**	17577	**534,00**	1,2
1467	1558	16		17378	**284,80**	17418	**316,80**	17458	**341,60**	17498	**459,20**	17538	**534,40**	17578	**569,60**	1,2
1559	1650	17		17379	**302,60**	17419	**336,60**	17459	**362,95**	17499	**487,90**	17539	**567,80**	17579	**605,20**	1,2
1651	1741	18		17380	**320,40**	17420	**356,40**	17460	**384,30**	17500	**516,60**	17540	**601,20**	17580	**640,80**	1
1742	1833	19		17381	**338,20**	17421	**376,20**	17461	**405,65**	17501	**545,30**	17541	**634,60**	17581	**676,40**	1
1834	1925	20		17382	**356,00**	17422	**396,00**	17462	**427,00**	17502	**574,00**	17542	**668,00**	17582	**712,00**	0,8
1926	2108	21		17383	**373,80**	17423	**415,80**	17463	**448,35**	17503	**602,70**	17543	**701,40**	17583	**747,60**	0,7
2109	2200	23		17384	**409,40**	17424	**455,40**	17464	**491,05**	17504	**660,10**	17544	**768,20**	17584	**818,80**	0,7
2201	2292	24		17385	**427,20**	17425	**475,20**	17465	**512,40**	17505	**688,80**	17545	**801,60**	17585	**854,40**	0,7

*Vorzuziehen ist eine F/G bzw. M/N Gleitkufe

Für vom Kunden beauftragte Zeichnungen behalten wir uns vor, einen Stundensatz von bis zu 95,- € zu berechnen.

Gleitkufen 4 pipes - System raci (Preise pro Ring)

Produkt-/Rabattgruppe 700

Typ L		Steghöhen 25, 50, 75, 100, 125, 150, 175, 200 mm																	Empf. Ringabstand in m
AD Mediumrohr in mm		Segmentanzahl je Ring	Steghöhe in mm																
			25		50		75		100		125		150		175		200		
von	bis	L	Art.-Nr.	€/Ring	Art.-Nr.	€/Ring	Art.-Nr.	€/Ring	Art.-Nr.	€/Ring	Art.-Nr.	€/Ring	Art.-Nr.	€/Ring	Art.-Nr.	€/Ring	Art.-Nr.	€/Ring	
355	397	4	17587	**57,40**	17602	**64,20**	17619	**79,80**	17634	**94,40**	17648	**99,20**	17663	**104,60**	17678	**122,80**	17840	**125,40**	2,5
450	510	5	17588	**71,75**	17603	**80,25**	17620	**99,75**	17635	**118,00**	17649	**124,00**	17664	**130,75**	17679	**153,50**	17841	**156,75**	2,5
540	610	6	17589	**86,10**	17604	**96,30**	17621	**119,70**	17636	**141,60**	17650	**148,80**	17665	**156,90**	17680	**184,20**	17842	**188,10**	2,5
625	715	7	17590	**100,45**	17605	**112,35**	17622	**139,65**	17637	**165,20**	17651	**173,60**	17666	**183,05**	17681	**214,90**	17843	**219,45**	2,5
715	805	8	17591	**114,80**	17606	**128,40**	17623	**159,60**	17638	**188,80**	17652	**198,40**	17667	**209,20**	17682	**245,60**	17844	**250,80**	2,5
805	895	9	17592	**129,15**	17607	**144,45**	17624	**179,55**	17639	**212,40**	17653	**223,20**	17668	**235,35**	17683	**276,30**	17845	**282,15**	2
895	985	10	17593	**143,50**	17608	**160,50**	17625	**199,50**	17640	**236,00**	17654	**248,00**	17669	**261,50**	17684	**307,00**	17846	**313,50**	2
985	1075	11	17594	**157,85**	17609	**176,55**	17626	**219,45**	17641	**259,60**	17655	**272,80**	17670	**287,65**	17685	**337,70**	17847	**344,85**	1,5
1075	1160	12	17595	**172,20**	17610	**192,60**	17627	**239,40**	17642	**283,20**	17656	**297,60**	17671	**313,80**	17686	**368,40**	17848	**376,20**	1
1160	1250	13	17596	**186,55**	17611	**208,65**	17628	**259,35**	17643	**306,80**	17657	**322,40**	17672	**339,95**	17687	**399,10**	17849	**407,55**	1
1250	1340	14	17597	**200,90**	17612	**224,70**	17629	**279,30**	17644	**330,40**	17658	**347,20**	17673	**366,10**	17688	**429,80**	17850	**438,90**	1
1340	1430	15	17598	**215,25**	17613	**240,75**	17630	**299,25**	17645	**354,00**	17659	**372,00**	17674	**392,25**	17689	**460,50**	17851	**470,25**	0,8
1430	1520	16	17599	**229,60**	17614	**256,80**	17631	**319,20**	17646	**377,60**	17660	**396,80**	17675	**418,40**	17690	**491,20**	17852	**501,60**	0,8
1520	1610	17	17600	**243,95**	17615	**272,85**	17632	**339,15**	17647	**401,20**	17661	**421,60**	17676	**444,55**	17691	**521,90**	17853	**532,95**	0,5
1610	1750	18	17601	**258,30**	17616	**288,90**	17633	**359,10**	17618	**393,30**	17662	**446,40**	17677	**470,70**	17692	**552,60**	17854	**564,30**	0,5

Steghöhe 25 und 50 mm: max. statische Belastbarkeit 3000 kg/Ring
Steghöhe 75 und 100 mm: max. statische Belastbarkeit 2500 kg/Ring
Steghöhe 125 und 150 mm: max. statische Belastbarkeit 2000 kg/Ring
Steghöhe 175 und 200 mm: max. statische Belastbarkeit 1500 kg/Ring

Typ M/N		Steghöhen 18, 36, 50, 75, 90 mm												
AD Mediumrohr in mm		Segmentanzahl je Ring		Steghöhe in mm										Empf. Ringabstand in m
von	bis	M	N	18		36		50		75		90		Belastbarkeit statisch max. 1000 kg/Ring
				Art.-Nr.	€/Ring	Art.-Nr.	€/Ring	Art.-Nr.	€/Ring	Art.-Nr.	€/Ring	Art.-Nr.	€/Ring	
160*	201	2		17260	**20,00**	17280	**22,00**	17300	**24,30**	17320	**26,90**	17340	**31,70**	2
202	227	1	2	17261	**27,40**	17281	**31,00**	17301	**34,15**	17321	**37,75**	17341	**46,65**	2
228	252	2	1	17262	**28,70**	17282	**32,00**	17302	**35,30**	17322	**39,05**	17342	**47,10**	2
253	286	3		17263	**30,00**	17283	**33,00**	17303	**36,45**	17323	**40,35**	17343	**47,55**	2
287	311	2	2	17264	**37,40**	17284	**42,00**	17304	**46,30**	17324	**51,20**	17344	**62,50**	2
312	337	3	1	17265	**38,70**	17285	**43,00**	17305	**47,45**	17325	**52,50**	17345	**62,95**	2
338	395	4		17266	**40,00**	17286	**44,00**	17306	**48,60**	17326	**53,80**	17346	**63,40**	2
396	421	4	1	17267	**48,70**	17287	**54,00**	17307	**59,60**	17327	**65,95**	17347	**78,80**	2
422	505	5		17268	**50,00**	17288	**55,00**	17308	**60,75**	17328	**67,25**	17348	**79,25**	2
506	590	6		17269	**60,00**	17289	**66,00**	17309	**72,90**	17329	**80,70**	17349	**95,10**	1,5
591	674	7		17270	**70,00**	17290	**77,00**	17310	**85,05**	17330	**94,15**	17350	**110,95**	1,5
675	759	8		17271	**80,00**	17291	**88,00**	17311	**97,20**	17331	**107,60**	17351	**126,80**	1,5

*Vorzuziehen ist eine F/G Gleitkufe

Für vom Kunden beauftragte Zeichnungen behalten wir uns vor, einen Stundensatz von bis zu 95,- € zu berechnen.

Gleitkufen 4 pipes - System raci (Preise pro Ring)

Produkt-/Rabattgruppe 700

Gleitkufentype A/B kann ohne Spezialspannwerkzeug montiert werden

Typ A/B		Steghöhen 19, 36, 50 mm								
AD Mediumrohr in mm		Segmentanzahl je Ring		Steghöhe in mm						Empf. Ringabstand in m
von	bis	A	B	19		36		50		Belastbarkeit statisch max. 180 kg/Ring
				Art.-Nr.	€/Ring	Art.-Nr.	€/Ring	Art.-Nr.	€/Ring	
55,4	65,6*		2	17140	**8,30**	17170	**9,10**	17185	**10,20**	1,5
61,3	71,5*	1	1	17141	**8,55**	17171	**9,40**	17186	**10,50**	1,5
67,3	77,4*	2		17142	**8,80**	17172	**9,70**	17187	**10,80**	1,5
82,9	94,4		3	17143	**12,45**	17173	**13,65**	17188	**15,30**	1,5
89,1	104,3	1	2	17144	**12,70**	17174	**13,95**	17189	**15,60**	1,5
101,1	116	3		17145	**13,20**	17175	**14,55**	17190	**16,20**	1,5
110,8	131,2		4	17146	**16,60**	17176	**18,20**	17191	**20,40**	1,5
116,6	137,1	1	3	17147	**16,85**	17177	**18,50**	17192	**20,70**	1,5
134,7	154,8	4		17148	**17,60**	17178	**19,40**	17193	**21,60**	1,5
150,3	175,8	2	3	17149	**21,25**	17179	**23,35**	17194	**26,10**	1,5
168,5	193,5	5		17150	**22,00**	17180	**24,25**	17195	**27,00**	1,5
193,5**	229,6**		7	17151	**29,05**	17181	**31,85**	17196	**35,70**	1
202,2**	232,2**	6		17152	**26,40**	17182	**29,10**	17197	**32,40**	1
230**	254**	6	1	17153	**30,55**	17183	**33,65**	17198	**37,50**	1
255**	279**	7		17155	**30,80**	17138	**33,95**	17139	**37,80**	1
280**	309,6**	8		17154	**35,20**	17184	**38,80**	17199	**43,20**	1
* Vorzuziehen ist eine S/T Gleitkufe **Vorzuziehen ist eine M/N Gleitkufe										

Typ F/G		Steghöhen 25, 41, 60 mm								
AD Mediumrohr in mm		Segmentanzahl je Ring		Steghöhe in mm						Empf. Ringabstand in m
von	bis	F	G	25		41		60		Belastbarkeit statisch max. 500 kg/Ring
				Art.-Nr.	€/Ring	Art.-Nr.	€/Ring	Art.-Nr.	€/Ring	
116*	145*	2		17200	**12,80**	17220	**14,40**	17240	**15,70**	2
124*	150*	1	2	17201	**19,00**	17221	**20,60**	17241	**21,85**	2
154	182	2	1	17202	**19,10**	17222	**21,10**	17242	**22,70**	2
189	217	3		17203	**19,20**	17223	**21,60**	17243	**23,55**	2
219	256	3	1	17204	**25,50**	17224	**28,30**	17244	**30,55**	1,5
254	282	4		17205	**25,60**	17225	**28,80**	17245	**31,40**	1,5
283	315	4	1	17206	**31,90**	17226	**35,50**	17246	**38,40**	1,5
316	345	5		17207	**32,00**	17227	**36,00**	17247	**39,25**	1,5
*Vorzuziehen ist eine S/T bzw. A/B Gleitkufe										

Für vom Kunden beauftragte Zeichnungen behalten wir uns vor, einen Stundensatz von bis zu 95,- € zu berechnen.

Gleitkufen 4 pipes - System raci (Preise pro Ring)

Produkt-/Rabattgruppe 700

Gleitkufentype S/T kann ohne Spezialspannwerkzeug montiert werden

Typ S/T		Steghöhen 19 mm				
AD Mediumrohr in mm		Segmentanzahl je Ring		Steghöhe in mm		Empf. Ringabstand in m
von	bis	S	T	19		Belastbarkeit statisch max. 110 kg/Ring
				Art.-Nr.	€/Ring	
59	68	2		17120	**9,10**	1,5
69	75	1	1	17121	**9,90**	1,5
76	84		2	17122	**10,70**	1,5
88	102	3		17123	**13,65**	1,5
103	107	2	1	17124	**14,45**	1,5
108	114	1	2	17125	**15,25**	1,5
115	120		3	17126	**16,05**	1,5
121	132	4		17127	**18,20**	1,5
133	140	3	1	17128	**19,00**	1,5
141	146	2	2	17129	**19,80**	1,5
147	152	1	3	17130	**20,60**	1,5
153	168		4	17131	**21,40**	1,5

Gleitkufentype I/C/D kann ohne Spezialspannwerkzeug montiert werden

Typ I/C/D		Steghöhen 15 mm					
AD Mediumrohr in mm		Segmentanzahl je Ring			Steghöhe in mm		Empf. Ringabstand in m
von	bis	I	C	D	15		Belastbarkeit statisch max. 200 kg/Ring
					Art.-Nr.	€/Ring	
42	52	1			17100	**4,55**	1
58	79		1		17101	**4,80**	1
80	93			1	17102	**5,10**	1
94	100	2			17103	**9,10**	1
101	120	1	1		17104	**9,35**	1
121	145		2		17105	**9,60**	1
146	165		1	1	17106	**9,90**	1
166	197			2	17107	**10,20**	1

Für vom Kunden beauftragte Zeichnungen behalten wir uns vor, einen Stundensatz von bis zu 95,- € zu berechnen.

Gleitkufen 4 pipes - System raci - Zubehör

Beschreibung		Artikel-Nr.	€/Stück
Spannhebel F/G	Spannhebel für Typ F/G*	17076	**128,65***
Spannzange M/N, F/G, L	Spannzange für Typ M/N, F/G und L * Steghöhe bis 90mm	17070	**597,55***
	Spannzange für Typ M/N und L * Steghöhe bis 200mm	17077	**786,60***
	Miete Spannzange M/N: 10% pro Monat		
Spannzange E/H 130	Spannzange für Typ E/H*	17072	**797,15***
	Miete Spannzange E/H: 10% pro Monat		
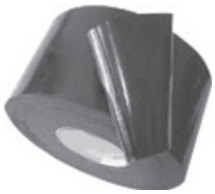	**Schubsicherungsband** gegen Verrutschen der Gleitkufen auf glatten Rohroberflächen **Breite 50 mm**, Rolle à 15 m	17080	**31,20**
	Schubsicherungsband für L und E/H-Kufe gegen Verrutschen der Gleitkufen auf glatten Rohroberflächen **Breite 100 mm**, Rolle à 15 m	17081	**62,10**

* Spannwerkzeuge nicht rabattierfähig

Gleitkufen 4 pipes Schraubverbindung

Produkt-/Rabattgruppe 710

Gleitkufen Typ KMS-1 und KMS-1,5 inkl. Schrauben und Muttern

Nenn-weite		AD Medium-rohr in mm		Anzahl der Segmente		Steghöhe in mm												Schrauben	Empfohlener Ringabstand in m
DN	Zoll	min.	max.	KMS-1	KMS-1,5	25		36		50		75		100		125		Anzahl/ Größe	
						Art.-Nr.	€/Ring	Art.-Nr.	€/Ring	Art.-Nr.	€/Ring	Art.-Nr.	€/Ring	Art.-Nr.	€/Ring	Art.-Nr.	€/Ring		
400	16	400	430	4		51100	**42,60**	51130	**48,60**	51160	**56,00**	51190	**69,00**	51220	**82,20**	51250	**88,80**	8 M8 x 70	2
450	18	450	480	3	1	51101	**46,90**	51131	**53,55**	51161	**61,65**	51191	**75,80**	51221	**90,35**	51251	**97,65**	8 M8 x 70	2
500	20	500	538	5		51102	**53,25**	51132	**60,75**	51162	**70,00**	51192	**86,25**	51222	**102,75**	51252	**111,00**	10 M8 x 70	2
550	22	550	585	4	1	51103	**57,55**	51133	**65,70**	51163	**75,65**	51193	**93,05**	51223	**110,90**	51253	**119,85**	10 M8 x 70	2
600	24	600	628		4	51104	**59,80**	51134	**68,40**	51164	**78,60**	51194	**96,20**	51224	**114,80**	51254	**124,20**	8 M8 x 70	2
		629	649	6		51105	**63,90**	51135	**72,90**	51165	**84,00**	51195	**103,50**	51225	**123,30**	51255	**133,20**	12 M8 x 70	2
650	26	650	680	2	3	51106	**66,15**	51136	**75,60**	51166	**86,95**	51196	**106,65**	51226	**127,20**	51256	**137,55**	10 M8 x 70	2
		680	699	5	1	51107	**68,20**	51137	**77,85**	51167	**89,65**	51197	**110,30**	51227	**131,45**	51257	**142,05**	12 M8 x 70	2
700	28	700	732	1	4	51108	**70,45**	51138	**80,55**	51168	**92,60**	51198	**113,45**	51228	**135,35**	51258	**146,40**	10 M8 x 70	2
		732	750	7		51109	**74,55**	51139	**85,05**	51169	**98,00**	51199	**120,75**	51229	**143,85**	51259	**155,40**	14 M8 x 70	2
750	30	751	780		5	51110	**74,75**	51140	**85,50**	51170	**98,25**	51200	**120,25**	51230	**143,50**	51260	**155,25**	10 M8 x 70	2
		780	799	6	1	51111	**78,85**	51141	**90,00**	51171	**103,65**	51201	**127,55**	51231	**152,00**	51261	**164,25**	14 M8 x 70	2
800	32	800	835	2	4	51112	**81,10**	51142	**92,70**	51172	**106,60**	51202	**130,70**	51232	**155,90**	51262	**168,60**	12 M8 x 70	2
		835	850	8		51113	**85,20**	51143	**97,20**	51173	**112,00**	51203	**138,00**	51233	**164,40**	51263	**177,60**	16 M8 x 70	1,8
850	34	851	880	1	5	51114	**85,40**	51144	**97,65**	51174	**112,25**	51204	**137,50**	51234	**164,05**	51264	**177,45**	12 M8 x 70	1,8
		880	900	7	1	51115	**89,50**	51145	**102,15**	51175	**117,65**	51205	**144,80**	51235	**172,55**	51265	**186,45**	16 M8 x 70	1,8
900	36	901	951		6	51116	**89,70**	51146	**102,60**	51176	**117,90**	51206	**144,30**	51236	**172,20**	51266	**186,30**	12 M8 x 70	1,8
950	38	952	1000	2	5	51117	**96,05**	51147	**109,80**	51177	**126,25**	51207	**154,75**	51237	**184,60**	51267	**199,65**	14 M8 x 70	1,8
1000	40	1001	1050	1	6	51118	**100,35**	51148	**114,75**	51178	**131,90**	51208	**161,55**	51238	**192,75**	51268	**208,50**	14 M8 x 70	1,5
1050	42	1051	1100		7	51119	**104,65**	51149	**119,70**	51179	**137,55**	51209	**168,35**	51239	**200,90**	51269	**217,35**	14 M8 x 70	1,5
1100	44	1101	1150	2	6	51120	**111,00**	51150	**126,90**	51180	**145,90**	51210	**178,80**	51240	**213,30**	51270	**230,70**	16 M8 x 70	1,5
1150	46	1151	1200	1	7	51121	**115,30**	51151	**131,85**	51181	**151,55**	51211	**185,60**	51241	**221,45**	51271	**239,55**	16 M8 x 70	1,5
1200	48	1201	1249		8	51122	**119,60**	51152	**136,80**	51182	**157,20**	51212	**192,40**	51242	**229,60**	51272	**248,40**	16 M8 x 70	1,5

Steghöhe 25, 36, 50 und 75 mm: max. statische Belastbarkeit 2000 kg/Ring
Steghöhe 100 und 125 mm: max. statische Belastbarkeit 1000 kg/Ring

KMS-Gleitkufen Einzelsegment inkl. Edelstahlschrauben V2A, Muttern aus Messing

	Segmente	VPE	Art.-Nr.	€/Stück
	KMS-1 25	90	50020	**10,65**
	KMS-1 36	80	50021	**12,15**
	KMS-1 50	60	50022	**14,00**
	KMS-1 75	40	50023	**17,25**
	KMS-1 100	30	50024	**20,55**
	KMS-1 125	20	50025	**22,20**
	KMS-1,5 25	70	50030	**14,95**
	KMS-1,5 36	55	50031	**17,10**
	KMS-1,5 50	40	50032	**19,65**
	KMS-1,5 75	25	50033	**24,05**
	KMS-1,5 100	20	50034	**28,70**
	KMS-1,5 125	15	50035	**31,05**

Gleitkufen 4 pipes Schraubverbindung

Produkt-/Rabattgruppe 710

Gleitkufen Typ KAS-1 und KAS-2 inkl. Schrauben und Muttern

AD Medium-rohr in mm		Anzahl der Segmente		Steghöhe in mm												Schrauben	Empfohlener Ringabstand in m
min.	max.	KAS-1	KAS-2	20		36		50		75		90		110		Anzahl/ Größe	
				Art.-Nr.	€/Ring	Art.-Nr.	€/Ring	Art.-Nr.	€/Ring	Art.-Nr.	€/Ring	Art.-Nr.	€/Ring	Art.-Nr.	€/Ring		
98	130	3		51000	**19,50**	51010	**21,15**	51020	**24,60**	51030	**28,05**	51040	**32,70**	51050	**36,45**	6 M6 x 70	2
130	172	4		51001	**26,00**	51011	**28,20**	51021	**32,80**	51031	**37,40**	51041	**43,60**	51051	**48,60**	8 M6 x 70	2
173	210	5		51002	**32,50**	51012	**35,25**	51022	**41,00**	51032	**46,75**	51042	**54,50**	51052	**60,75**	10 M6 x 70	2
211	228		3	51003	**26,10**	51013	**30,30**	51023	**31,95**	51033	**39,00**	51043	**51,30**	51053	**59,25**	6 M6 x 70	2
229	260	1	3	51004	**32,60**	51014	**37,35**	51024	**40,15**	51034	**48,35**	51044	**62,20**	51054	**71,40**	8 M6 x 70	2
261	300		4	51005	**34,80**	51015	**40,40**	51025	**42,60**	51035	**52,00**	51045	**68,40**	51055	**79,00**	8 M6 x 70	1,5
301	345	1	4	51006	**41,30**	51016	**47,45**	51026	**50,80**	51036	**61,35**	51046	**79,30**	51056	**91,15**	10 M6 x 70	1,5
346	380		5	51007	**43,50**	51017	**50,50**	51027	**53,25**	51037	**65,00**	51047	**85,50**	51057	**98,75**	10 M6 x 70	1,5

Steghöhe 20, 36 und 50 mm: max. statische Belastbarkeit 750 kg/Ring
Steghöhe 75, 90 und 110 mm: max. statische Belastbarkeit 500 kg/Ring

KAS-Gleitkufen Einzelsegment inkl. Edelstahlschrauben V2A, Muttern aus Messing

Segmente	VPE	Art.-Nr.	€/Stück
KAS-1 20	250	50000	**6,50**
KAS-1 36	130	50001	**7,05**
KAS 1 50	100	50002	**8,20**
KAS-1 75	65	50003	**9,35**
KAS-1 90	55	50004	**10,90**
KAS-1 110	35	50005	**12,15**
KAS-2 20	130	50010	**8,70**
KAS-2 36	80	50011	**10,10**
KAS-2 50	60	50012	**10,65**
KAS-2 75	35	50013	**13,00**
KAS-2 90	30	50014	**17,10**
KAS-2 110	25	50015	**19,75**

Beschreibung		Artikel-Nr.	€/Stück
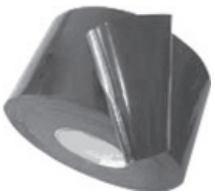	**Schubsicherungsband** gegen Verrutschen der Gleitkufen auf glatten Rohroberflächen **Breite 50 mm**, Rolle à 15 m	50080	**31,20**

Endmanschetten 4 pipes Typ AST, AKT, AWM

Produkt-/Rabattgruppe 750

	Abmessungen in mm	DN	Artikel-Nr	€/Stück
	Endmanschette Typ AHA 32 mm x 50 mm	25 x 40	18040	**19,80**

	Abmessungen in mm	DN	Material	Artikel-Nr	€/Stück
	Stufenmanschette AST 20 - 90	20/30/40/50/ 75/90	EPDM	18086	**22,50**
	Stufenmanschette AST 25 - 110	25/32/40/50/ 63/75/90/110	EPDM	18088	**26,35**
	Stufenmanschette AST 63 - 160	63/75/90/110 125/140/160	EPDM	18089	**29,60**
	Stufenmanschette AST 25 - 125	25/32/40/50/63 75/90/110/125	NBR	18087	**26,35**

	Abmessungen in mm Schutzrohr1/Schutzrohr2 - min. AD Medienrohr	DN	Artikel-Nr	€/Stück
 Beispiel AKT Manschette	AKT 135/110-0	125/100-0	18090	**36,35**
	AKT 215/165-0	200/150-0	18091	**40,70**
	AWM 320/270-63	300/250-50	18092	**56,70**
	AWM 402/350-80	400/350-80	18093	**78,95**
 Beispiel AWM Manschette	AWM 495/445-80	500/450-80	18096	**96,00**
	AWM 610/508-160	600/500-150	18094	**129,95**
	AWM 810/710-273	800/700-250	18095	**187,60**

Preise inkl. Spannbänder

Endmanschette 4 pipes Typ AKG/AKO

Produkt-/Rabattgruppe 750

Typ AKG = geschlossene Ausführung
Typ AKO = offene Ausführung

DN1 mm	X	DN2 mm	Schnittmaße in mm Ø1		Ø2		Länge	Artikel-Nr	€/Stück
25	x	40	32	x	53	x	220	18200	**44,60**
25	x	50	32	x	66	x	220	18201	**44,65**
25	x	65	32	x	84	x	240	18202	**44,75**
25	x	80	32	x	98	x	250	18203	**50,05**
25	x	100	32	x	126	x	270	18204	**56,45**
25	x	125	32	x	154	x	290	18205	**57,20**
25	x	150	32	x	185	x	310	18206	**59,80**
25	x	200	32	x	241	x	350	18207	**96,35**
40	x	50	46	x	66	x	210	18210	**43,40**
40	x	65	46	x	84	x	230	18211	**55,15**
40	x	80	46	x	98	x	240	18212	**55,65**
40	x	100	46	x	126	x	260	18213	**56,35**
40	x	125	46	x	154	x	280	18214	**59,20**
40	x	150	46	x	185	x	300	18215	**63,60**
40	x	200	46	x	241	x	340	18216	**70,20**
50	x	65	57	x	84	x	220	18220	**50,20**
50	x	80	57	x	98	x	230	18221	**50,90**
50	x	100	57	x	126	x	250	18222	**51,00**
50	x	125	57	x	154	x	270	18223	**51,40**
50	x	150	57	x	185	x	290	18224	**53,15**
50	x	200	57	x	241	x	330	18225	**59,05**
50	x	250	57	x	300	x	370	18226	**81,80**
50	x	300	57	x	356	x	410	18227	**128,00**
50	x	350	57	x	391	x	430	18228	**141,10**
50	x	400	57	x	447	x	470	18229	**158,40**
65	x	80	72	x	98	x	220	18240	**49,60**
65	x	100	72	x	126	x	240	18241	**50,25**
65	x	125	72	x	154	x	260	18242	**51,00**
65	x	150	72	x	185	x	280	18243	**52,75**
65	x	200	72	x	241	x	320	18244	**58,55**
65	x	250	72	x	300	x	360	18245	**80,95**
65	x	300	72	x	356	x	400	18246	**127,00**
65	x	350	72	x	391	x	420	18247	**139,85**
65	x	400	72	x	447	x	460	18248	**157,00**

Bitte den tatsächlichen Außendurchmesser von Medien- u. Schutzrohr angeben.
Bitte ebenfalls angeben, ob Ausführung AKO = offen oder AKG = geschlossen.

Preise inkl. Spannbänder. Standardmaterial: NEOPREN (Chloroprene-Kautschuk CR).
Sonderanfertigungen auf Anfrage. NBR und Silikon auf Anfrage lieferbar.

Endmanschette 4 pipes Typ AKG/AKO

Produkt-/Rabattgruppe 750

Typ AKG = geschlossene Ausführung
Typ AKO = offene Ausführung

DN1 mm	X	DN2 mm	Schnittmaße in mm Ø1		Ø2		Länge	Artikel-Nr	€/Stück
80	x	100	84	x	126	x	230	18260	**50,50**
80	x	125	84	x	154	x	250	18261	**51,95**
80	x	150	84	x	185	x	270	18262	**53,10**
80	x	200	84	x	241	x	310	18263	**60,15**
80	x	250	84	x	300	x	350	18264	**81,15**
80	x	300	84	x	356	x	390	18265	**131,55**
80	x	350	84	x	391	x	420	18266	**140,40**
80	x	400	84	x	447	x	450	18267	**157,10**
80	x	450	84	x	503	x	490	18268	**164,75**
80	x	500	84	x	559	x	530	18269	**182,85**
80	x	550	84	x	615	x	570	18270	**216,10**
80	x	600	84	x	671	x	610	18271	**266,25**
80	x	650	84	x	726	x	650	18272	**278,65**
100	x	125	109	x	154	x	230	18280	**51,95**
100	x	150	109	x	185	x	250	18281	**53,50**
100	x	200	109	x	241	x	290	18282	**60,60**
100	x	250	109	x	300	x	330	18283	**81,80**
100	x	300	109	x	356	x	370	18284	**132,00**
100	x	350	109	x	391	x	400	18285	**142,55**
100	x	400	109	x	447	x	440	18286	**158,20**
100	x	450	109	x	503	x	480	18287	**165,75**
100	x	500	109	x	559	x	520	18288	**183,55**
100	x	550	109	x	615	x	550	18289	**217,15**
100	x	600	109	x	671	x	600	18290	**267,50**
100	x	650	109	x	726	x	630	18291	**285,40**
125	x	150	133	x	185	x	240	18300	**53,35**
125	x	200	133	x	241	x	280	18301	**60,25**
125	x	250	133	x	300	x	320	18302	**81,45**
125	x	300	133	x	356	x	360	18303	**131,65**
125	x	350	133	x	391	x	380	18304	**141,55**
125	x	400	133	x	447	x	420	18305	**157,00**
125	x	450	133	x	503	x	460	18306	**164,60**
125	x	500	133	x	559	x	500	18307	**182,65**
125	x	550	133	x	615	x	540	18308	**215,85**
125	x	600	133	x	671	x	580	18309	**224,60**
125	x	650	133	x	726	x	620	18310	**242,70**

Bitte den tatsächlichen Außendurchmesser von Medien- u. Schutzrohr angeben.
Bitte ebenfalls angeben, ob Ausführung AKO = offen oder AKG = geschlossen.

Preise inkl. Spannbänder. Standardmaterial: NEOPREN (Chloroprene-Kautschuk CR).
Sonderanfertigungen auf Anfrage. NBR und Silikon auf Anfrage lieferbar.

Endmanschette 4 pipes Typ AKG/AKO

Produkt-/Rabattgruppe 750

Typ AKG = geschlossene Ausführung
Typ AKO = offene Ausführung

DN1 mm	X	DN2 mm	Schnittmaße in mm Ø1		Ø2		Länge	Artikel-Nr	€/Stück
150	x	200	160	x	241	x	260	18320	**68,50**
150	x	250	160	x	300	x	300	18321	**72,20**
150	x	300	160	x	356	x	340	18322	**87,60**
150	x	350	160	x	391	x	360	18323	**133,95**
150	x	400	160	x	447	x	400	18324	**164,55**
150	x	450	160	x	503	x	440	18325	**168,70**
150	x	500	160	x	559	x	480	18326	**177,70**
150	x	550	160	x	615	x	520	18327	**222,55**
150	x	600	160	x	671	x	560	18328	**229,00**
150	x	650	160	x	726	x	600	18329	**237,25**
150	x	700	160	x	782	x	640	18330	**268,05**
200	x	250	208	x	300	x	270	18340	**85,60**
200	x	300	208	x	356	x	300	18341	**88,35**
200	x	350	208	x	391	x	330	18342	**116,65**
200	x	400	208	x	447	x	370	18343	**139,90**
200	x	450	208	x	503	x	410	18344	**172,15**
200	x	500	208	x	559	x	450	18345	**176,95**
200	x	550	208	x	615	x	490	18346	**190,25**
200	x	600	208	x	671	x	520	18347	**230,20**
200	x	650	208	x	726	x	560	18348	**241,85**
200	x	700	208	x	782	x	600	18349	**253,60**
200	x	750	208	x	838	x	640	18350	**271,50**
200	x	800	208	x	894	x	680	18351	**285,70**
250	x	300	259	x	356	x	270	18360	**101,40**
250	x	350	259	x	391	x	290	18361	**106,55**
250	x	400	259	x	447	x	330	18362	**117,95**
250	x	450	259	x	503	x	370	18363	**162,65**
250	x	500	259	x	559	x	410	18364	**179,25**
250	x	550	259	x	615	x	450	18365	**193,40**
250	x	600	259	x	671	x	490	18366	**213,85**
250	x	650	259	x	726	x	530	18367	**242,00**
250	x	700	259	x	782	x	570	18368	**253,55**
250	x	750	259	x	838	x	610	18369	**271,40**
250	x	800	259	x	794	x	640	18370	**300,75**
250	x	850	259	x	950	x	680	18371	**306,00**
250	x	900	259	x	1005	x	720	18372	**312,45**

Bitte den tatsächlichen Außendurchmesser von Medien- u. Schutzrohr angeben.
Bitte ebenfalls angeben, ob Ausführung AKO = offen oder AKG = geschlossen.

Preise inkl. Spannbänder. Standardmaterial: NEOPREN (Chloroprene-Kautschuk CR).
Sonderanfertigungen auf Anfrage. NBR und Silikon auf Anfrage lieferbar.

Endmanschette 4 pipes Typ AKG/AKO

Produkt-/Rabattgruppe 750

Typ AKG = geschlossene Ausführung
Typ AKO = offene Ausführung

DN1 mm	X	DN2 mm	Schnittmaße in mm Ø1		Ø2		Länge	Artikel-Nr	€/Stück
300	x	350	308	x	391	x	260	18380	**121,25**
300	x	400	308	x	447	x	280	18381	**140,55**
300	x	450	308	x	503	x	340	18382	**157,10**
300	x	500	308	x	559	x	380	18383	**184,00**
300	x	550	308	x	615	x	420	18384	**198,15**
300	x	600	308	x	671	x	450	18385	**220,15**
300	x	650	308	x	726	x	490	18386	**234,45**
300	x	700	308	x	782	x	530	18387	**257,40**
300	x	750	308	x	838	x	570	18388	**273,85**
300	x	800	308	x	894	x	610	18389	**288,10**
300	x	850	308	x	950	x	650	18390	**309,95**
300	x	900	308	x	1005	x	690	18391	**316,35**
300	x	950	308	x	1062	x	730	18392	**337,80**
300	x	1000	308	x	1118	x	770	18393	**385,75**
350	x	400	338	x	447	x	280	18400	**125,60**
350	x	450	338	x	503	x	320	18401	**157,90**
350	x	500	338	x	559	x	360	18402	**168,30**
350	x	550	338	x	615	x	390	18403	**191,45**
350	x	600	338	x	671	x	430	18404	**225,20**
350	x	650	338	x	726	x	470	18405	**239,15**
350	x	700	338	x	782	x	510	18406	**248,35**
350	x	750	338	x	838	x	550	18407	**279,45**
350	x	800	338	x	894	x	590	18408	**288,45**
350	x	850	338	x	950	x	630	18409	**298,50**
350	x	900	338	x	1005	x	670	18410	**324,60**
350	x	950	338	x	1062	x	710	18411	**338,20**
350	x	1000	338	x	1118	x	750	18412	**364,50**
400	x	450	386	x	503	x	280	18420	**157,60**
400	x	500	386	x	559	x	320	18421	**160,75**
400	x	550	386	x	615	x	360	18422	**209,90**
400	x	600	386	x	671	x	400	18423	**223,60**
400	x	650	386	x	726	x	440	18424	**242,00**
400	x	700	386	x	782	x	480	18425	**247,15**
400	x	750	386	x	838	x	520	18426	**254,80**
400	x	800	386	x	894	x	560	18427	**273,85**
400	x	850	386	x	950	x	600	18428	**286,80**
400	x	900	386	x	1005	x	630	18429	**292,05**
400	x	950	386	x	1062	x	670	18430	**328,95**
400	x	1000	386	x	1118	x	710	18431	**373,70**

Bitte den tatsächlichen Außendurchmesser von Medien- u. Schutzrohr angeben.
Bitte ebenfalls angeben, ob Ausführung AKO = offen oder AKG = geschlossen.

Preise inkl. Spannbänder. Standardmaterial: NEOPREN (Chloroprene-Kautschuk CR).
Sonderanfertigungen auf Anfrage. NBR und Silikon auf Anfrage lieferbar.

Endmanschette 4 pipes Typ AKG/AKO

Produkt-/Rabattgruppe 750

Typ AKG = geschlossene Ausführung
Typ AKO = offene Ausführung

DN1 mm	X	DN2 mm	Schnittmaße in mm Ø1		Ø2		Länge	Artikel-Nr	€/Stück
450	x	500	434	x	559	x	290	18440	**166,20**
450	x	550	434	x	615	x	330	18441	**173,10**
450	x	600	434	x	671	x	370	18442	**191,25**
450	x	650	434	x	726	x	400	18443	**220,95**
450	x	700	434	x	782	x	440	18444	**253,55**
450	x	750	434	x	838	x	480	18445	**256,05**
450	x	800	434	x	894	x	520	18446	**263,15**
450	x	850	434	x	950	x	560	18447	**293,25**
450	x	900	434	x	1005	x	600	18448	**304,95**
450	x	950	434	x	1062	x	640	18449	**312,50**
450	x	1000	434	x	1118	x	680	18450	**380,70**
500	x	550	483	x	615	x	290	18460	**178,10**
500	x	600	483	x	671	x	330	18461	**187,05**
500	x	650	483	x	726	x	370	18462	**203,85**
500	x	700	483	x	782	x	410	18463	**227,75**
500	x	750	483	x	838	x	450	18464	**265,05**
500	x	800	483	x	894	x	490	18465	**267,50**
500	x	850	483	x	950	x	530	18466	**272,80**
500	x	900	483	x	1005	x	570	18467	**313,90**
500	x	950	483	x	1062	x	610	18468	**319,35**
500	x	1000	483	x	1118	x	650	18469	**343,25**
550	x	600	531	x	671	x	300	18480	**190,25**
550	x	650	531	x	726	x	340	18481	**195,30**
550	x	700	531	x	782	x	380	18482	**207,15**
550	x	750	531	x	838	x	420	18483	**233,10**
550	x	800	531	x	894	x	450	18484	**269,55**
550	x	850	531	x	950	x	490	18485	**275,25**
550	x	900	531	x	1005	x	530	18486	**281,80**
550	x	950	531	x	1062	x	570	18487	**327,40**
550	x	1000	531	x	1118	x	610	18488	**344,30**
550	x	1050	531	x	1174	x	650	18489	**352,00**
550	x	1100	531	x	1230	x	690	18490	**432,70**
600	x	650	580	x	726	x	300	18500	**198,95**
600	x	700	580	x	782	x	340	18501	**206,00**
600	x	750	580	x	838	x	380	18502	**218,00**
600	x	800	580	x	894	x	420	18503	**248,35**
600	x	850	580	x	950	x	460	18504	**283,00**
600	x	900	580	x	1005	x	500	18505	**290,75**
600	x	950	580	x	1062	x	540	18506	**295,95**
600	x	1000	580	x	1118	x	580	18507	**313,50**
600	x	1050	580	x	1174	x	620	18508	**366,55**
600	x	1100	580	x	1230	x	660	18509	**411,50**

Bitte den tatsächlichen Außendurchmesser von Medien- u. Schutzrohr angeben.
Bitte ebenfalls angeben, ob Ausführung AKO = offen oder AKG = geschlossen.

Preise inkl. Spannbänder. Standardmaterial: NEOPREN (Chloroprene-Kautschuk CR).
Sonderanfertigungen auf Anfrage. NBR und Silikon auf Anfrage lieferbar.

Endmanschette 4 pipes Typ AKG/AKO

Produkt-/Rabattgruppe 750

Typ AKG = geschlossene Ausführung
Typ AKO = offene Ausführung

DN1 mm	X	DN2 mm	Schnittmaße in mm Ø1		Ø2		Länge	Artikel-Nr	€/Stück
650	x	700	627	x	782	x	310	18520	**214,75**
650	x	750	627	x	838	x	350	18521	**219,95**
650	x	800	627	x	894	x	390	18522	**231,35**
650	x	850	627	x	950	x	430	18523	**274,15**
650	x	900	627	x	1005	x	470	18524	**299,25**
650	x	950	627	x	1062	x	500	18525	**309,00**
650	x	1000	627	x	1118	x	540	18526	**321,90**
650	x	1050	627	x	1174	x	580	18527	**381,40**
650	x	1100	627	x	1230	x	620	18528	**426,40**
700	x	750	675	x	838	x	310	18540	**224,00**
700	x	800	675	x	894	x	350	18541	**235,40**
700	x	850	675	x	950	x	390	18542	**242,40**
700	x	900	675	x	1005	x	430	18543	**284,30**
700	x	950	675	x	1062	x	470	18544	**308,70**
700	x	1000	675	x	1118	x	510	18545	**319,00**
700	x	1050	675	x	1174	x	550	18546	**342,00**
700	x	1100	675	x	1230	x	590	18547	**435,95**
700	x	1150	675	x	1285	x	630	18548	**447,55**
700	x	1200	675	x	1342	x	670	18549	**460,40**
750	x	800	724	x	894	x	320	18560	**248,40**
750	x	850	724	x	950	x	360	18561	**259,85**
750	x	900	724	x	1005	x	400	18562	**271,40**
750	x	950	724	x	1062	x	440	18563	**330,25**
750	x	1000	724	x	1118	x	480	18564	**354,40**
750	x	1050	724	x	1174	x	520	18565	**365,30**
750	x	1100	724	x	1230	x	550	18566	**376,85**
750	x	1150	724	x	1285	x	590	18567	**457,95**
750	x	1200	724	x	1342	x	630	18568	**469,50**
750	x	1300	724	x	1453	x	710	18569	**481,20**
750	x	1400	724	x	1562	x	790	18570	**551,80**
800	x	850	772	x	950	x	330	18580	**266,25**
800	x	900	772	x	1005	x	360	18581	**275,35**
800	x	950	772	x	1062	x	400	18582	**287,40**
800	x	1000	772	x	1118	x	440	18583	**345,95**
800	x	1050	772	x	1174	x	480	18584	**392,90**
800	x	1100	772	x	1230	x	520	18585	**403,85**
800	x	1150	772	x	1285	x	560	18586	**427,70**
800	x	1200	772	x	1342	x	600	18587	**497,65**
800	x	1300	772	x	1453	x	680	18588	**510,45**
800	x	1400	772	x	1562	x	750	18589	**522,00**

Bitte den tatsächlichen Außendurchmesser von Medien- u. Schutzrohr angeben.
Bitte ebenfalls angeben, ob Ausführung AKO = offen oder AKG = geschlossen.

Preise inkl. Spannbänder. Standardmaterial: NEOPREN (Chloroprene-Kautschuk CR).
Sonderanfertigungen auf Anfrage. NBR und Silikon auf Anfrage lieferbar.

Endmanschette 4 pipes Typ AKG/AKO

Produkt-/Rabattgruppe 750

Typ AKG = geschlossene Ausführung
Typ AKO = offene Ausführung

DN1 mm	X	DN2 mm	Schnittmaße in mm Ø1		Ø2		Länge	Artikel-Nr	€/Stück
850	x	900	821	x	1005	x	330	18600	**279,45**
850	x	950	821	x	1062	x	370	18601	**289,50**
850	x	1000	821	x	1118	x	410	18602	**312,90**
850	x	1050	821	x	1174	x	450	18603	**372,10**
850	x	1100	821	x	1230	x	490	18604	**422,55**
850	x	1150	821	x	1285	x	530	18605	**447,15**
850	x	1200	821	x	1342	x	570	18606	**465,25**
850	x	1300	821	x	1453	x	640	18607	**524,55**
850	x	1400	821	x	1562	x	720	18608	**537,45**
900	x	950	868	x	1062	x	340	18620	**288,65**
900	x	1000	868	x	1118	x	380	18621	**298,35**
900	x	1050	868	x	1174	x	410	18622	**322,70**
900	x	1100	868	x	1230	x	450	18623	**391,55**
900	x	1150	868	x	1285	x	490	18624	**446,70**
900	x	1200	868	x	1342	x	530	18625	**460,55**
900	x	1300	868	x	1453	x	610	18626	**542,40**
900	x	1400	868	x	1562	x	690	18627	**553,85**
900	x	1500	868	x	1676	x	770	18628	**578,35**
950	x	1000	917	x	1118	x	340	18640	**307,40**
950	x	1050	917	x	1174	x	380	18641	**317,75**
950	x	1100	917	x	1230	x	420	18642	**347,40**
950	x	1150	917	x	1285	x	460	18643	**399,40**
950	x	1200	917	x	1342	x	500	18644	**465,55**
950	x	1300	917	x	1453	x	580	18645	**487,30**
950	x	1400	917	x	1562	x	650	18646	**581,05**
950	x	1500	917	x	1676	x	730	18647	**604,20**
1000	x	1050	965	x	1174	x	350	18660	**321,85**
1000	x	1100	965	x	1230	x	390	18661	**344,25**
1000	x	1150	965	x	1285	x	420	18662	**370,75**
1000	x	1200	965	x	1342	x	460	18663	**443,40**
1000	x	1300	965	x	1453	x	540	18664	**502,45**
1000	x	1400	965	x	1562	x	620	18665	**589,20**
1000	x	1500	965	x	1676	x	700	18666	**608,35**
1000	x	1600	965	x	1782	x	770	18667	**726,80**
1050	x	1100	1014	x	1230	x	350	18680	**330,25**
1050	x	1150	1014	x	1285	x	390	18681	**332,65**
1050	x	1200	1014	x	1342	x	430	18682	**375,05**
1050	x	1300	1014	x	1453	x	510	18683	**500,15**
1050	x	1400	1014	x	1562	x	580	18684	**533,55**
1050	x	1500	1014	x	1676	x	660	18685	**622,95**
1050	x	1600	1014	x	1782	x	740	18686	**662,65**

Bitte den tatsächlichen Außendurchmesser von Medien- u. Schutzrohr angeben.
Bitte ebenfalls angeben, ob Ausführung AKO = offen oder AKG = geschlossen.

Preise inkl. Spannbänder. Standardmaterial: NEOPREN (Chloroprene-Kautschuk CR).
Sonderanfertigungen auf Anfrage. NBR und Silikon auf Anfrage lieferbar.

Endmanschette 4 pipes Typ AKG/AKO

Produkt-/Rabattgruppe 750

Typ AKG = geschlossene Ausführung
Typ AKO = offene Ausführung

DN1 mm	X	DN2 mm	Schnittmaße in mm Ø1		Ø2		Länge	Artikel-Nr	€/Stück
1100	x	1150	1062	x	1285	x	360	18690	**304,60**
1100	x	1200	1062	x	1342	x	400	18691	**326,85**
1100	x	1300	1062	x	1453	x	470	18692	**482,20**
1100	x	1400	1062	x	1562	x	550	18693	**536,20**
1100	x	1500	1062	x	1676	x	630	18694	**627,30**
1100	x	1600	1062	x	1782	x	700	18695	**667,00**
1150	x	1200	1110	x	1342	x	360	18700	**325,50**
1150	x	1300	1110	x	1453	x	440	18701	**407,30**
1150	x	1400	1110	x	1562	x	520	18702	**489,80**
1150	x	1500	1110	x	1676	x	600	18703	**573,25**
1150	x	1600	1110	x	1782	x	670	18704	**655,95**
1150	x	1700	1110	x	1900	x	750	18705	**758,70**
1150	x	1800	1110	x	2002	x	830	18706	**879,25**
1150	x	1900	1110	x	2123	x	910	18707	**983,65**
1150	x	2000	1110	x	2222	x	980	18708	**1.074,40**
1200	x	1300	1159	x	1453	x	410	18720	**380,10**
1200	x	1400	1159	x	1562	x	480	18721	**514,30**
1200	x	1500	1159	x	1676	x	560	18722	**569,45**
1200	x	1600	1159	x	1782	x	640	18723	**663,85**
1200	x	1700	1159	x	1900	x	720	18724	**748,80**
1200	x	1800	1159	x	2002	x	790	18725	**832,05**
1200	x	1900	1159	x	2123	x	880	18726	**879,20**
1200	x	2000	1159	x	2222	x	940	18727	**1.054,90**
1300	x	1400	1255	x	1562	x	420	18740	**408,35**
1300	x	1500	1255	x	1676	x	500	18741	**508,90**
1300	x	1600	1255	x	1782	x	570	18742	**591,85**
1300	x	1700	1255	x	1900	x	650	18743	**693,65**
1300	x	1800	1255	x	2002	x	720	18744	**777,00**
1300	x	1900	1255	x	2123	x	810	18745	**917,40**
1300	x	2000	1255	x	2222	x	880	18746	**1.019,75**

Bitte den tatsächlichen Außendurchmesser von Medien- u. Schutzrohr angeben.
Bitte ebenfalls angeben, ob Ausführung AKO = offen oder AKG = geschlossen.

Preise inkl. Spannbänder. Standardmaterial: NEOPREN (Chloroprene-Kautschuk CR).
Sonderanfertigungen auf Anfrage. NBR und Silikon auf Anfrage lieferbar.

Endmanschette 4 pipes Typ ASTM

Preis inkl. einer zusätzlichen Abgangsöffnung

Produkt-/Rabattgruppe 800

Abmessung DN in mm			Artikel-Nr	€/Stück
50	x	200	18803	**185,65**
50	x	250	18804	**242,05**
50	x	300	18805	**287,55**
50	x	400	18807	**317,45**
50	x	500	18808	**483,90**
65	x	250	18822	**250,10**
65	x	300	18823	**295,65**
65	x	400	18825	**394,25**
65	x	500	18826	**500,00**
80	x	200	18830	**240,80**
80	x	250	18831	**250,10**
80	x	300	18832	**295,65**
80	x	400	18833	**394,25**
80	x	500	18834	**500,00**
100	x	200	18840	**210,30**
100	x	250	18841	**255,70**
100	x	300	18842	**301,50**
100	x	350	18843	**347,00**
100	x	400	18844	**392,50**
100	x	500	18845	**492,70**
125	x	200	18860	**217,05**
125	x	250	18861	**262,70**
125	x	300	18862	**308,15**
125	x	400	18864	**399,45**
125	x	500	18865	**502,05**
150	x	250	18880	**269,45**
150	x	300	18881	**315,15**
150	x	350	18882	**360,50**
150	x	400	18883	**497,55**
150	x	500	18885	**511,15**
150	x	600	18886	**629,90**
150	x	700	18887	**748,20**
150	x	800	18888	**761,45**
200	x	300	18900	**352,15**
200	x	350	18901	**374,40**
200	x	400	18902	**419,95**
200	x	450	18903	**465,55**
200	x	500	18904	**511,05**
200	x	600	18905	**748,20**
200	x	700	18906	**830,00**
200	x	800	18907	**876,00**

Preise inkl. Edelstahlspannbänder

Standardbepreisung inkl. einer zusätzlichen Abgangsöffnung

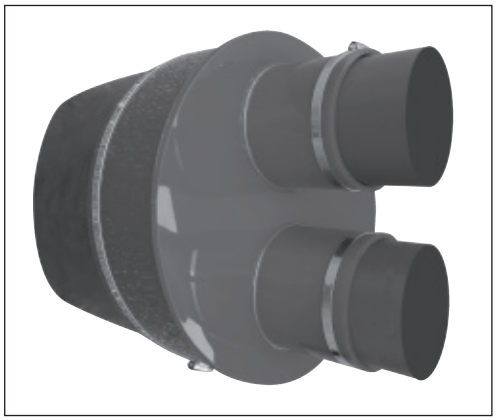

Jede zusätzliche Abgangsöffnung	Art.-Nr. 19702	**19,50 €**

Endmanschette 4 pipes Typ ASTM

Preis inkl. einer zusätzlichen Abgangsöffnung

Produkt-/Rabattgruppe 800

Abmessung DN in mm			Artikel-Nr	€/Stück
250	x	350	18920	**388,20**
250	x	400	18921	**433,80**
250	x	450	18922	**479,15**
250	x	500	18923	**510,25**
250	x	550	18924	**570,50**
250	x	600	18925	**649,40**
250	x	700	18926	**775,65**
250	x	800	18927	**870,40**
250	x	900	18928	**1.049,35**
250	x	1000	18929	**1.185,95**
300	x	400	18940	**447,50**
300	x	450	18941	**492,75**
300	x	500	18942	**538,55**
300	x	550	18943	**584,10**
300	x	600	18944	**629,75**
300	x	650	18945	**702,55**
300	x	700	18946	**748,20**
300	x	800	18947	**894,10**
300	x	900	18948	**1.040,10**
300	x	1000	18949	**1.185,95**
350	x	450	18960	**506,65**
350	x	500	18961	**552,00**
350	x	550	18962	**597,60**
350	x	600	18963	**643,50**
350	x	700	18964	**766,50**
350	x	800	18965	**919,30**
350	x	900	18966	**1.076,70**
400	x	500	18980	**565,90**
400	x	550	18981	**611,55**
400	x	600	18982	**656,90**
400	x	650	18983	**702,70**
400	x	700	18984	**748,20**
400	x	750	18985	**830,35**
400	x	800	18986	**876,00**
400	x	900	18987	**1.040,10**
400	x	1000	18988	**1.204,25**
450	x	550	19000	**624,95**
450	x	600	19001	**670,70**
450	x	650	19002	**716,50**
450	x	700	19003	**761,85**
450	x	800	19004	**894,10**
450	x	1000	19006	**1.240,75**

Preise inkl. Edelstahlspannbänder

Standardbepreisung inkl. einer zusätzlichen Abgangsöffnung

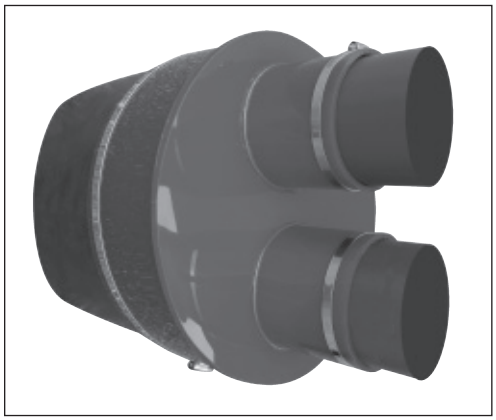

Jede zusätzliche Abgangsöffnung	Art. Nr. 19702	**19,50 €**

Endmanschette 4 pipes Typ ASTM

Preis inkl. einer zusätzlichen Abgangsöffnung

Produkt-/Rabattgruppe 800

Abmessung DN in mm			Artikel-Nr	€/Stück
500	x	600	19010	**684,40**
500	x	650	19011	**730,00**
500	x	700	19012	**775,70**
500	x	750	19013	**821,30**
500	x	800	19014	**866,95**
500	x	900	19015	**1.003,60**
500	x	1000	19016	**1.185,95**
500	x	1100	19017	**1.368,45**
500	x	1200	19018	**1.477,05**
550	x	650	19030	**743,70**
550	x	700	19031	**789,35**
550	x	800	19032	**881,20**
550	x	900	19033	**1.021,75**
600	x	700	19040	**802,95**
600	x	750	19041	**848,65**
600	x	800	19042	**894,10**
600	x	850	19043	**939,90**
600	x	900	19044	**985,25**
600	x	1000	19045	**1.131,30**
600	x	1100	19046	**1.331,85**
650	x	750	19060	**816,55**
650	x	800	19061	**907,90**
650	x	900	19062	**999,20**
650	x	1000	19063	**1.149,60**
700	x	800	19070	**921,65**
700	x	850	19071	**967,20**
700	x	900	19072	**1.013,40**
700	x	1000	19073	**1.104,05**
700	x	1100	19074	**1.267,50**
700	x	1200	19075	**1.477,85**
700	x	1300	19076	**1.697,00**
700	x	1400	19077	**1.915,65**
750	x	850	19090	**980,95**
750	x	900	19091	**1.026,25**
750	x	950	19092	**1.045,65**
750	x	1000	19093	**1.117,50**
750	x	1200	19095	**1.505,35**
800	x	900	19100	**1.040,10**
800	x	950	19101	**1.085,85**
800	x	1000	19102	**1.131,30**
800	x	1100	19103	**1.222,60**
800	x	1200	19104	**1.386,80**
800	x	1300	19105	**1.624,45**
800	x	1400	19106	**1.861,60**

Preise inkl. Edelstahlspannbänder

Standardbepreisung inkl. einer zusätzlichen Abgangsöffnung

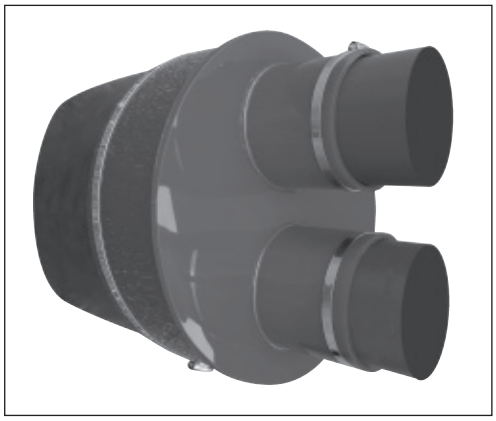

Jede zusätzliche Abgangsöffnung	Art. Nr. 19702	**19,50 €**

Endmanschette 4 pipes Typ ASTM

Preis inkl. einer zusätzlichen Abgangsöffnung

Produkt-/Rabattgruppe 800

Abmessung DN in mm			Artikel-Nr	€/Stück
850	x	950	19120	**1.053,80**
850	x	1000	19121	**1.099,35**
850	x	1100	19122	**1.190,85**
900	x	1000	19130	**1.158,65**
900	x	1050	19131	**1.204,25**
900	x	1100	19132	**1.249,70**
900	x	1200	19133	**1.341,20**
900	x	1300	19134	**1.514,45**
900	x	1400	19135	**1.769,65**
900	x	1500	19136	**2.026,35**
950	x	1050	19140	**1.217,95**
950	x	1100	19141	**1.263,65**
950	x	1200	19142	**1.354,70**
950	x	1300	19143	**1.532,70**
1000	x	1100	19150	**1.277,30**
1000	x	1200	19151	**1.368,45**
1000	x	1300	19152	**1.459,75**
1000	x	1400	19153	**1.642,10**
1000	x	1500	19154	**1.916,70**
1050	x	1200	19170	**1.382,20**
1050	x	1300	19171	**1.473,50**
1050	x	1400	19172	**1.659,80**
1050	x	1500	19173	**1.942,25**
1100	x	1200	19180	**1.341,85**
1100	x	1300	19181	**1.487,05**
1100	x	1400	19182	**1.578,45**
1100	x	1500	19183	**1.769,65**
1200	x	1400	19190	**1.605,75**
1200	x	1500	19191	**1.697,00**
1200	x	1600	19192	**1.897,15**

Preise inkl. Edelstahlspannbänder

Standardbepreisung inkl. einer zusätzlichen Abgangsöffnung

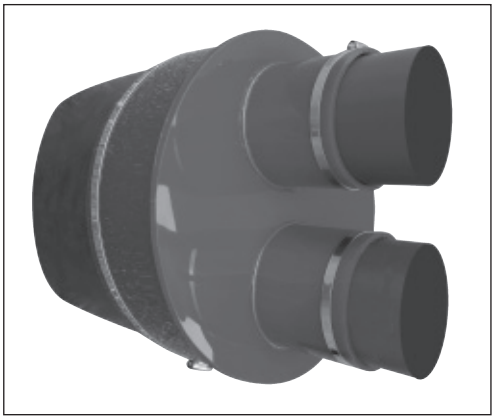

Jede zusätzliche Abgangsöffnung	Art. Nr. 19702	**19,50 €**

Schrumpfprodukte 4 pipes - Korrosionsschutz System Canusa

Produkt-/Rabattgruppe 500

Beschreibung	DN	Typ	VPE	Art.-Nr.	€/Stück
Schrumpfschlauch zur Nachumhüllung von **Schweissnähten** **Farbe schwarz** Standardbreiten: 370/450 mm	20/25	PMA 50/20-370	-	15086	**19,05**
	32/40	PMA 70/25-370	-	15000	**22,30**
	50/65	PMA 90/30-370	-	15001	**29,90**
	80	PLA 90-450 Schrumpfbereich 120 bis 81 mm	90	15002	**29,65**
	100	PLA 115-450 Schrumpfbereich 145 bis 98 mm	75	15003	**35,05**
	125	PLA 125-450 Schrumpfbereich 160 bis 110 mm	70	15004	**39,10**
	150	PLA 170-450 Schrumpfbereich 205 bis 140 mm	50	15005	**47,25**
	200	PLA 230-450 Schrumpfbereich 260 bis 180 mm	40	15006	**60,40**
	250	PLA 280-450 Schrumpfbereich 315 bis 211 mm	35	15007	**74,45**
	300	PLA 315-450 Schrumpfbereich 360 bis 245 mm	30	15008	**93,85**
Hochschrumpfender Schrumpfschlauch PMA Belastungsklasse 14A-1 50°C		PMA 40/15-1500	-	15070	**56,90**
		PMA 40/15-300	-	15071	**13,30**
		PMA 40/15-450	-	15072	**18,65**
		PMA 50/20-1500	30	15073	**70,60**
		PMA 70/25-1500	30	15074	**81,20**
		PMA 70/25-300	-	15075	**19,80**
		PMA 70/25-450	-	15076	**27,40**
		PMA 90/30-1500	15	15077	**98,00**
		PMA 90/30-300	-	15078	**25,55**
		PMA 90/30-450	-	15079	**37,45**
		PMA 120/40-1500	10	15080	**151,40**
		PMA 120/40-300	-	15081	**36,85**
		PMA 120/40-450	-	15082	**53,00**
CT CanusaTube Schrumpfschlauch zur Nachumhüllung von **Steckmuffen** **Farbe schwarz** (Typ Tyton, Universal, Fuchs etc.) Standardbreite: 300 mm Belastungsklasse C/30-M	80	K-60 HS100 170/ 95-300 CT	40	15040	**28,75**
	100	K-60 HS100 200/110-300 CT	30	15041	**29,90**
	125	K-60 HS70 220/135-300 CT	30	15048	**29,90**
	150	K-60 HS70 270/160-300 CT	25	15042	**31,20**
	200	K-60 HS70 335/205-300 CT	20	15043	**46,50**
	250	K-60 HS70 395/255-300 CT	20	15044	**56,90**
	300	K-60 HS70 455/285-300 CT	20	15045	**68,35**
	400	K-60 HS70 550/340-300 CT	15	15046	**109,90**
	500	K-60 HS70 680/415-300 CT	15	15047	**121,90**

Schrumpfprodukte 4 pipes - Korrosionsschutz System Canusa

Produkt-/Rabattgruppe 500

Beschreibung	DN	Typ	Art.-Nr.	€/Stück
Schrumpfmanschette konfektioniert, inkl. Verschlussstreifen zur Nachumhüllung von **Schweissnähten** Farbe schwarz Standardbreite 450 mm **Belastungsklasse C/30**	80	K-60-B 450- 400 schwarz	15180	**33,80**
	100	K-60-B 450- 500 schwarz	15181	**38,05**
	125	K-60-B 450- 600 schwarz	15182	**38,75**
	150	K-60-B 450- 700 schwarz	15183	**43,95**
	200	K-60-B 450- 800 schwarz	15184	**53,20**
	250	K-60-B 450-1000 schwarz	15185	**65,65**
	300	K-60-B 450-1200 schwarz	15186	**75,60**
	400	K-60-B 450-1500 schwarz	15187	**87,90**
	500	K-60-B 450-1800 schwarz	15188	**100,30**
	600	K-60-B 450-2200 schwarz	15189	**119,15**
	700	K-60-B 450-2500 schwarz	15190	**131,65**
	800	K-60-B 450-2800 schwarz	15191	**159,95**
	900	K-60-B 450-3100 schwarz	15192	**163,40**
	1000	K-60-B 450-3400 schwarz	15193	**180,35**
	1100	K-60-B 450-3700 schwarz	15194	**190,10**
	1200	K-60-B 450-4100 schwarz	15195	**209,30**
Schrumpfmanschette konfektioniert, inkl. Verschlussstreifen zur Nachumhüllung von **Schweissnähten** Farbe schwarz Standardbreite 450 mm **Belastungsklasse C/50**	80	GTS-65 EN 450- 400 schwarz	15270	**37,20**
	100	GTS-65 EN 450- 500 schwarz	15271	**41,90**
	125	GTS-65 EN 450- 600 schwarz	15272	**42,60**
	150	GTS-65 EN 450- 700 schwarz	15273	**48,40**
	200	GTS-65 EN 450- 800 schwarz	15274	**58,50**
	250	GTS-65 EN 450-1000 schwarz	15275	**72,20**
	300	GTS-65 EN 450-1200 schwarz	15276	**83,20**
	400	GTS-65 EN 450-1500 schwarz	15277	**96,70**
	500	GTS-65 EN 450-1800 schwarz	15278	**110,35**
	600	GTS-65 EN 450-2200 schwarz	15279	**131,05**
	700	GTS-65 EN 450-2500 schwarz	15280	**144,80**
	800	GTS-65 EN 450-2800 schwarz	15281	**175,90**
	900	GTS-65 EN 450-3100 schwarz	15282	**179,70**
	1000	GTS-65 EN 450-3400 schwarz	15283	**198,40**
	1100	GTS-65 EN 450-3700 schwarz	15284	**209,10**
	1200	GTS-65 EN 450-4100 schwarz	15285	**230,25**

Schrumpfprodukte 4 pipes - Korrosionsschutz System Canusa

Produkt-/Rabattgruppe 500

Beschreibung	DN	Typ	Art.-Nr.	€/Stück
Schrumpfmanschette konfektioniert, inkl. Verschlussstreifen zur Nachumhüllung von **Steckmuffen** (Typ Tyton, Universal, Fuchs etc.) **Farbe schwarz** Standardbreite 300 mm Belastungsklasse C/30	150	K-60 HS70 300- 800	15300	**46,25**
	200	K-60 HS70 300-1000	15301	**54,10**
	250	K-60 HS70 300-1200	15302	**61,80**
	300	K-60 HS70 300-1400	15303	**69,45**
	350	K-60 HS70 300-1600	15304	**77,35**
	400	K-60 HS70 300-1800	15305	**85,10**
	500	K-60 HS70 300-2100	15306	**96,65**
	600	K-60 HS70 300-2500	15307	**112,25**
	700	K-60 HS70 300-2800	15308	**125,20**
	800	K-60 HS70 300-3200	15309	**138,15**
	900	K-60 HS70 300-3500	15310	**151,05**
	1000	K-60 HS70 300-3800	15311	**163,95**
Schrumpfmanschette konfektioniert, inkl. Verschlussstreifen zur Nachumhüllung von **Flanschen** bis PN 25 Druckstufen > PN 25 auf Anfrage Belastungsklasse C/30	50/65	K-60 HS200 660-300	15340	**58,75**
	80/100	K-60 HS200 760-300	15341	**63,85**
	125/150	K-60 HS200 970-300	15342	**73,85**
	200	K-60 HS200 1200-300	15343	**84,00**
	250	K-60 HS70 450-1400	15344	**91,55**
	300	K-60 HS70 450-1600	15345	**101,65**
	350	K-60 HS70 450-1900	15346	**116,90**
	400	K-60 HS70 450-2100	15347	**126,95**
	500	K-60 HS70 450-2500	15348	**139,75**
	600	K-60 HS70 650-2800	15349	**220,40**
	700	K-60 HS70 650-3200	15350	**235,75**
	800	K-60 HS70 650-3600	15351	**263,80**
	900	K-60 HS70 650-3900	15352	**286,45**
	1000	K-60 HS70 650-4300	15353	**321,75**
	1200	K-60 HS70 650-5000	15354	**372,35**

Beschreibung	Typ	VPE	Artikel-Nr	€/Stück
	HCA - 50 -15	24	15381	**91,25**
	HCA - 75 -15	16	15382	**130,80**
	HCA - 100 -15	12	15383	**160,60**
Fixierband für HCA 50 mm x 75 mm, Set á 2 Stück	HCA - Fixierband	-	15370	**5,20**
Reparaturpflaster zur Reparatur von Werksumhüllungen Breite 150 mm, Rolle à 15 m	CRP - 150 - 15 schwarz	-	15391	**298,20**
Füllmaterial 40 x 1 mm, Rolle à 30,0 m	CRP-Filler 1,0 x 40 mm x 30 m	-	16150	**109,90**
50 x 3,5 mm, Rolle à 7,5 m	3,5 x 50 mm x 7,5 m	-	15410	**98,05**
Reparaturpflaster 150x200 mm inkl. Füller und Schmirgelleinen	CRP-Kit	-	15403	**15,65**
Schmelzstab 20 x 300 mm	Melt-Stick	-	15560	**71,15**

Schrumpfprodukte 4 pipes - Korrosionsschutz System Canusa

Produkt-/Rabattgruppe 500

Beschreibung		Typ	VPE	Art.-Nr.	€/Stück
	Schrumpfmanschette Rollenware 30 m/15 m zur Nachumhüllung von **Schweissnähten, Klasse C/30**	K-60-B 450-30	1	15090	**1.350,70**
		K-60-B 600-30	1	15092	**1.740,20**
		K-60-B 900-15	1	15093	**1.350,70**
	Klasse C/50 bis 65°C Dauerbetriebstemperatur	GTS-65 EN/L 450-30	1	15117	**1.563,80**
		GTS-65 EN/S 450-30	1	15114	**1.921,45**
		GTS-65 EN/S 650-30	1	15118	**2.921,00**
	Epoxy Primer-Kit für GTS Systeme	E-Primer Kits 170 ml		15110	**63,30**
	Voranstrich für Betonrohr	Butyl Primer 1l	-	16592	**31,95***
	Schrumpfmanschette, Rollenware 30 m hochschrumpfend, Schrumpfrate 41% zur Nachumhüllung von Schutzrohrabschlüssen, Steckmuffen und Flanschen ≥ DN 200	K-60 HS70-B 300-30	2	15097	**1.138,95**
		K-60 HS70-B 450-30	1	15098	**1.544,15**
		K-60 HS70-B 650-30	1	15099	**1.936,35**
	K-60-B Zuschnitte Schrumpfrate 23 %	K-60-B 450-xx (100 mm)	-	15120	**4,80**
		K-60-B 600-xx (100 mm)	-	15122	**6,65**
		K-60-B 900-xx (100 mm)	-	15123	**11,35**
	Schrumpfmanschette **K-60 HS70-B** Hochschrumpfende Zuschnitte von Rollenware, Schrumpfrate 41 %	K-60 HS70-B 300-xx (100 mm)	-	15124	**4,70**
		K-60 HS70-B 450-xx (100 mm)	-	15125	**6,10**
		K-60 HS70-B 650-xx (100 mm)	-	15126	**8,00**
		Kosten Zuschnitt	-	15130	**9,50**
	Verschlussstreifen für Rollenware CL... - Breite - Länge	CLH - 100-300 schwarz	-	15160	**8,95**
		CLH - 150-300 schwarz	-	15165	**10,65**
		CLH - 100-450 schwarz	50	15162	**10,30**
	* CLW nicht für K-60 HS70-B und GTS-65 EN einsetzbar	CLH - 150-450 schwarz	50	15167	**13,30**
		CLH - 100-600 schwarz	50	15163	**12,80**
	* CLH - 100 bis DN 400 CLH - 150 ab DN 400	CLH - 150-600 schwarz	50	15168	**17,60**
		CLH - 100-650 schwarz	50	15164	**12,80**
		CLH - 150-650 schwarz	50	15169	**17,60**
		CLW - 100-450 schwarz	-	15150	**10,30**
		CLW - 100-900 schwarz	-	15151	**17,60**
		CLW - 100-15 m schwarz	24	15140	**218,90**
	Schrumpfkappe geschlossen für Abschluss von Kabeln und Rohren, staub- und feuchtigkeitsdicht mit Schmelzkleber	EK 35/15	-	15440	**4,90**
		EK 55/25	-	15441	**6,50**
		EK 62/25	-	15442	**9,55**
		EK 75/26	-	15443	**12,60**
		EK 105/45	-	15444	**14,00**
		EK 120/60	-	15445	**14,75**
		EK 145/60	-	15446	**33,75**
		EK 160/82	-	15447	**41,60**
		EK 200/90	-	15448	**53,20**
		EK 230/125	-	15449	**92,35**
		EK 310/120	-	15450	**121,10**
		EK 400/204	-	15451	**150,00**
		EK 500/200	-	15452	**190,35**

*** Bei diesem Artikel berechnen wir zzgl. zu den Frachtkosten eine Gefahrgutzulage**

Schrumpfschlauch SOK, dünnwandig

	Typ	Art.-Nr.	€/Stück
Schrumpfschlauch ohne Innenkleber	SOK 25,4/12,7 x 30 m*	15460	**305,35**
	SOK 50,8/24,4 x 30 m*	15470	**334,85**
	SOK 76/38 x 30 m*	15480	**462,65**

* Rollenlänge kann abweichen. Der Preis wird dann entsprechend pro Meter berechnet.

Schrumpfschlauch 4PMSA, mittelwandig – Mit Kleber

Schrumpfschlauch Typ	Innendurchmesser im Anliefer-zustand	Innendurchmesser nach vollständiger Schrumpfung	Mind. Wandstärke nach vollständiger Schrumpfung	Länge	Artikel-Nr	€/Stück
	mm	mm	mm	mm		
4PMSA 95/25	95	25	3	1000	15504	**40,30**
4PMSA 115/34	115	34	3	1000	15505	**53,20**
4PMSA 140/42	140	42	3	1000	15506	**73,55**
4PMSA 160/50	160	50	2,9	1000	15507	**83,05**
4PMSA 180/60	180	60	2,9	1000	15511	**86,30**
4PMSA 235/65	235	65	3	1000	15508	**150,20**
4PMSA 265/75	265	75	3	1000	15509	**158,95**
4PMSA 300/90	300	90	2,8	1000	15510	**182,55**

Schrumpfschlauch 4PMS, mittelwandig – Ohne Kleber

Schrumpfschlauch Typ	Innendurchmesser im Anliefer-zustand	Innendurchmesser nach vollständiger Schrumpfung	Mind. Wandstärke nach vollständiger Schrumpfung	Länge	Artikel-Nr	€/Stück
	mm	mm	mm	mm		
4PMS 95/25	95	25	3	1000	15531	**36,55**
4PMS 115/34	115	34	3	1000	15532	**48,35**
4PMS 140/42	140	42	3	1000	15533	**65,50**
4PMS 160/50	160	50	2,9	1000	15534	**75,40**
4PMS 180/60	180	60	2,9	1000	15536	**78,35**
4PMS 200/65	200	65	3	1000	15537	**129,00**
4PMS 235/65	235	65	2,9	1000	15538	**129,50**
4PMS 265/75	265	75	3	1000	15539	**131,30**
4PMS 300/90	300	90	2,8	1000	15540	**138,95**
4PMS 350/150	350	150	2,8	1000	15541	**141,30**
4PMS 400/150	400	150	4	1000	15543	**173,15**

© 4pipes GmbH 2025

Produkt-/Rabattgruppe 550

Bezeichnung	KMR-Größe	Breite in mm	VPE/Karton	Art. Nr.	€/Stück
Konfektionierte Schrumpfmanschette Typ Superseal WS - BK/T Materialgesamtstärke ca. 1,5 mm 	90	150	130	16050	**10,50**
	110	150	90	16051	**11,55**
	125	150	90	16052	**12,40**
	140	150	90	16053	**13,10**
	160	150	90	16054	**14,25**
	180	150	90	16055	**15,35**
	200	150	90	16056	**16,65**
	225	150	90	16057	**18,50**
	250	150	90	16058	**20,30**
	280	150	75	16059	**22,00**
	315	225	50	16060	**33,50**
	355	225	40	16061	**38,30**
Konfektionierte Schrumpfmanschette Typ Superseal WS - BK/L Materialgesamtstärke ca. 2,2 mm 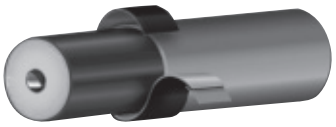	400	225	32	16071	**49,00**
	450	225	32	16072	**55,00**
	500	225	24	16073	**61,15**
	560	225	24	16074	**67,00**
	630	300	-	16075	**100,45**
	670	300	-	16076	**102,80**
	710	300	-	16077	**112,90**
	800	300	-	16078	**124,90**
	900	300	-	16079	**172,80**
	1000	300	-	16069	**199,10**

Bezeichnung	Rollenlänge	Breite in mm	VPE/Karton	Art. Nr.	€/Stück
SuperSeal-B BK/T Materialgesamtstärke ca. 1,5 mm	30 m	150	4	16026	**403,80**
		225	2	16027	**544,60**
SuperSeal-B BK/L Materialgesamtstärke ca. 2,2 mm	30 m	150	4	16037	**507,90**
		225	2	16038	**711,80**
		300	2	16039	**991,15**
	15 m	760	1	16035	**1.585,00**
		900	1	16036	**1.615,00**

Bezeichnung	Breite in mm	Für Rollenware	VPE/Karton	Art. Nr.	€/Stück
CLRU Verschlussstreifen für Superseal Rollenware	100	150	800	15385	**3,80**
	100	225	600	15386	**4,95**
	150	225	300	15388	**6,90**
	150	300	300	15389	**9,10**
	100	900	50	15378	**22,70**
	150	900	50	15379	**27,20**

Bezeichnung	Schrumpfbereich	Farbe	VPE/Karton	Art. Nr.	€/Stück
CPA Schrumpfschlauch für Überwachungskabel mit Innenkleber 1200 mm lang	4/1mm	klar	50	16143	**9,45**
	24/8mm	schwarz	30	16145	**37,05**
	39/13	schwarz	20	16147	**60,95**

© 4pipes GmbH 2025

Produkt-/Rabattgruppe 550

Mantelrohr FW-Abschottung
Schrumpfendkappe

Bezeichnung	KMR-AD / Stahlrohr-AD Maße in mm	Schrumpfbereich in mm	VPE/Karton	Art. Nr.	€/Stück
CSS 10	63-90 / 12-21,3	B: 105-47 / A: 30-10	175	16090	**23,50**
CSS 20	110-125 / 17-21,3	B: 140-75 / A: 30-15	90	16091	**24,25**
CSS 30	90 / 26,9-33,7	B: 105-75 / A: 40-24	175	16092	**24,15**
CSS 40	110 / 26,9-48,3	B: 135-75 / A: 55-24	120	16093	**26,25**
CSS 50	125 / 26,9-48,3	B: 148-75 / A: 60-24	95	16094	**28,00**
CSS 60	140-160 / 33,7-48,9	B: 175-135 / A: 60-30	60	16095	**43,85**
CSS 70	125-140 / 60,3-76,1	B: 150-90 / A: 90-40	90	16096	**44,30**
CSS 80	140-180 / 60,3-88,9	B: 195-130 / A: 95-50	55	16097	**44,70**
CSS 90	180-225 / 88,9-133	B: 240-145 / A: 145-68	30	16098	**49,55**
CSS 100	180-250 / 88,9-139,7	B: 270-145 / A: 150-68	25	16099	**57,05**
CSS 110	250-280 / 133-168,3	B: 295-220 / A: 180-120	20	16100	**93,60**
CSS 120	280-334 / 133-241	B: 360-220 / A: 255-120	10	16101	**99,20**
CSS 130	355-400 / 219,1-273	B: 420-340 / A: 280-200	5	16102	**117,15**
CSS 140	400-500 / 219,1-406,4	B: 540-340 / 415-200	5	16103	**124,05**
CSS 150	500-630 / 406,4-508	B: 680-480 / A: 570-360	6	16104	**227,95**
CSS 160	500-710 / 406,4-610	B: 750-480 / A: 640-360	4	16105	**370.85**

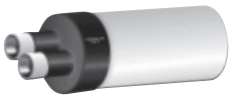

Mantelrohr FW-Abschottung
Doppelschrumpfendkappe

Bezeichnung	KMR-AD / Stahlrohr-AD 1/2 Maße in mm	Schrumpfbereich in mm	VPE/Karton	Art. Nr.	€/Stück
Doppelendkappe CSS-2 10	90-125 / 12-25 / 12-26	B: 135-85 / A: 28-10 / 28-11	95	16110	**63,35**
Doppelendkappe CSS-2 20	90-125 / 21-29 / 12-17	B: 144-85 / A: 34-19 / 21-11	80	16111	**64,15**
Doppelendkappe CSS-2 30	110-140 / 28-55 / 24-46	B: 160-105 / A: 60-24 / 50-21	60	16112	**65,30**
Doppelendkappe CSS-2 40	140-160 / 28-42 / 16-24	B: 185-135 / A: 48-24 / 28-15	45	16113	**68,15**
Doppelendkappe CSS-2 50	140-160 / 28-32 /29-32	B: 185-135 / A: 34-24 / 34-25	55	16114	**71,75**
Doppelendkappe CSS-2 60	160-180 / 28-42 / 28-43	B: 200-135 / A: 48-24 / 48-25	45	16115	**79,30**
Doppelendkappe CSS-2 70	180-225 / 28-55 / 28-56	B: 235-135 / A: 60-24 / 60-25	30	16116	**84,95**
Doppelendkappe CSS-2 80	160-180 / 52-56 / 29-30	B: 200-135 / A: 62-50 / 34-25	45	16117	**98,20**
Doppelendkappe CSS-2 90	180-225 / 60-75 / 60-76	B: 250-175 / A: 85-55 / 85-56	30	16118	**103,85**
Doppelendkappe CSS-2 100	180-225 / 75-90 / 75-90	B: 260-175 / A: 105-55 / 105-55	25	16119	**115,95**

Bezeichnung	Rollenabmessung Breite x Länge	VPE/Karton	Art. Nr.	€/Stück
Schrumpfband Typ NW1250	160 mm x 10 m	12	16210	**168,20**
	200 mm x 10 m	12	16211	**201,85**
	250 mm x 10 m	6	16212	**230,30**
	400 mm x 10 m	6	16213	**388,15**

Bezeichnung	Abmessungen		Gesamtlänge	Art. Nr.	€/Stück
4-fach Schrumpfendkappe Typ WP	Schutzrohr 70 - 162 mm	Mediumrohr 20 - 64 mm	240	16128	**101,35**
4-fach Schrumpfendkappe Typ WP Set*	Schutzrohr 70 - 162 mm*	Mediumrohr 20 - 64 mm*	240	16129	**108,45**

* inkl. Schutzband für dünnwandige Kabelleerrohre

Labyrinth - Mauerdichtringe und Füllklötze für Fernwärmerohre

Produkt-/Rabattgruppe 560

Bezeichnung		Rollenabmessung Dicke x Breite x Länge	VPE/Karton	Art. Nr.	€/Stück
	Butyl Dichtband Qualität 22	1 mm x 50 mm x 15 m	5	16169	**99,05**
		1 mm x 100 mm x 15 m	6	16170	**176,00**
	Butyl Dichtband Qualität 52	1 mm x 40 mm x 30 m	6	16150	**111,50**
		1 mm x 50 mm x 30 m	6	16161	**115,50**
		1,5 mm x 100 mm x 30 m	2	16162	**288,75**

Bezeichnung	Durchmesser	VPE/Karton	Art. Nr.	€/Stück
Schaumlochverschluss selbstklebend Typ SLV Butyl Patch, 2 Stück im Set	90 mm	1000 Sets	16133	**4,00**

Produkt-/Rabattgruppe 350

Bezeichnung	Für KMR Mantel DA	VPE/Karton	Art. Nr.	€/Stück
Labyrinth Mauerdichtringe	65	100	12900	**6,50**
	75	100	12901	**6,85**
	90	80	12902	**7,20**
	110	80	12903	**8,35**
	125	50	12904	**8,70**
	140	50	12905	**9,40**
	143	40	12906	**9,45**
	160	40	12907	**9,95**
	180	35	12908	**11,80**
	200	30	12909	**12,85**
	225	30	12910	**13,95**
	250	25	12911	**14,10**
	280	25	12912	**15,55**
	315	25	12913	**17,80**
	355	20	12914	**20,20**
	400	20	12915	**21,50**
	450	20	12916	**25,60**
	500	20	12917	**27,45**
	560	10	12918	**31,75**
	630	10	12919	**34,05**
	670	10	12920	**35,50**
	710	15	12921	**40,20**
	800	10	12922	**46,00**
	900	10	12923	**50,95**
	1000	4	12924	**56,85**
	1200	4	12926	**83,20**

Bezeichnung	Breite des Gummis	Stahlrohr Größe	Art. Nr.	€/Stück
EPDM Füllklotz für KMR Doppelrohr	40 mm	DN 20 (26,9 mm)	11040	**15,95**
		DN 25 (33,70mm)	11041	**16,30**
		DN 32 (42,4 mm)	11042	**16,30**
		DN 40 (48,3 mm)	11043	**18,00**
		DN 50 (60, 3 mm)	11044	**21,30**
		DN 65 (76, 1mm)	11045	**22,50**
		DN 80 (88,9 mm)	11046	**30,00**
		DN 100 (114, 3mm)	11047	**39,70**
		DN 125 (139,7 mm)	11048	**56,50**
		DN 150 (168,3 mm)	11049	**61,45**
		DN 200 (219,1 mm)	11050	**96,40**

Schrumpfprodukte 4 pipes Zubehör

Produkt-/Rabattgruppe 350

Bezeichnung	Set besteht aus	VPE	Art. Nr.	€/Stück
Kabelausführungs-Set für ID 50 mm 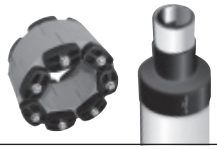	4 x IL 275 C und 1 x CSS 10	1	16089	**54,90**

Produkt-/Rabattgruppe 500

Beschreibung		Typ	Artikel-Nr	€/Stück
	Temperaturmessstreifen 70°C	Messstreifen 70°C	15561	**2,70**
	Schmirgelleinen Korn 40	Rolle à 50 m	15563	**95,10**
	Andruckrolle Silikon		15564	**116,80**

Korrosionsschutzbänder 4 pipes

Produkt-/Rabattgruppe 600

Einbandsysteme	Bezeichnung	Kern Ø in mm	Breite mm	Länge in m/Rolle	VPE	Art.-Nr.	€/Rolle
DUO Dreischichtband	DUO40 4 pipes	41	30	15	18	16500	**20,50**
	DUO40 4 pipes	41	50	15	12	16501	**30,60**
MONO Zweischichtband	DUO40 4 pipes	41	100	15	6	16502	**61,05**
			Liter/Dose	**kg/Gebinde**		**Art.-Nr.**	**€/Gebinde**
	Primer HT für DUO40 4 pipes	-	1	1	-	16580	**41,85****
	Primer HT für DUO40 4 pipes	-	5	5	-	16581	**156,25****
	Mono Tape 710.35	41	50	15	30	16541	**28,30**
	Mono Tape 710.35	41	100	15	15	16542	**55,95**
			Liter/Dose	**kg/Gebinde**		**Art.-Nr.**	**€/Gebinde**
	Primer 700-23 für Mono Tape 710.35	-	1	1	-	16592	**32,40****

Zweibandsysteme	Bezeichnung		Kern Ø in mm	Breite mm	Länge in m/Rolle	VPE	Art.-Nr.	€/Rolle
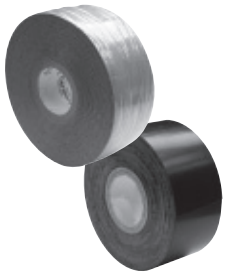	**Innenlage**	IT N15	41	30	7,5	18	16660	**21,25**
		IT N15	41	50	7,5	12	16661	**34,25**
		IT N15	41	100	7,5	6	16662	**65,65**
	Außenlage	OT PE 3	41	30	20	18	16665	**21,45**
		OT PE 3	41	50	20	12	16666	**35,25**
		OT PE 3	41	100	20	6	16667	**68,50**
		OT PE 5	41	30	15	18	16675	**16,40**
		OT PE 5	41	50	15	12	16676	**26,35**
		OT PE 5	41	50	30	12	16677	**52,60**
		OT PE 5	41	100	30	6	16678	**105,10**
				Liter/Dose	**kg/Gebinde**		**Art.-Nr.**	**€/Gebinde**
	Primer HT für IT N15/OT PE3 und OT PE5			1	1		16580	**41,85****
	Primer HT für IT N15/OT PE3 und OT PE5			5	5		16581	**156,25****
	Wickelmaschine für Bandbreiten bis 100 mm, für Kern 41 mm*						16600	**1.139,65***

*** Wickelmaschine nicht rabattierfähig**
****Bei diesem Artikel berechnen wir zzgl. zu den Frachtkosten eine Gefahrgutzulage**

Korrosionsschutzbänder 4 pipes

Preis pro Schweißnaht

Produkt-/Rabattgruppe 600

Einbandsysteme					Klasse B/30			Klasse B/50			Klasse C/50		
Nennweite		Rohr AD (ISO)	Band-breite	Primer Verbrauch pro Naht	Wicklung mit 1 x 50% Überlappung (zweilagig)			Eine Wicklung mit 50% Überlappung und eine Wicklung mit 10 mm Überlappung (dreilagig)			Zwei Wicklungen mit je 50% Überlappung (vierlagig)		
DN	Zoll	mm	mm	Liter	lfdm	m²	Mono Tape €/Naht	lfdm	m²	Duo40 4 pipes €/Naht	lfdm	m²	Duo40 4 pipes €/Naht
25	1	33,7	30	0,01	2,96	0,09	-	4,45	0,13	**6,08**	5,93	0,18	**8,10**
40	1,5	48,3	30	0,02	4,25	0,13	-	6,37	0,19	**8,71**	8,50	0,25	**11,61**
50	2	60,3	30	0,02	5,30	0,16	-	7,96	0,24	**10,87**	10,61	0,32	**14,50**
65	2,5	76,1	50	0,02	4,02	0,20	**7,58**	6,02	0,30	**12,29**	8,03	0,40	**16,39**
80	3	88,9	50	0,03	4,69	0,23	**8,85**	7,04	0,35	**14,36**	9,38	0,47	**19,14**
100	4	114,3	50	0,04	6,03	0,30	**11,38**	9,05	0,45	**18,46**	12,07	0,60	**24,61**
150	6	168,3	50	0,05	8,88	0,44	**16,76**	13,32	0,67	**27,18**	17,77	0,89	**36,24**
200	8	219,1	50	0,07	11,56	0,58	**21,82**	17,35	0,87	**35,39**	23,13	1,16	**47,18**
250	10	273,1	100	0,09	7,21	0,72	**26,88**	10,81	1,08	**44,00**	14,41	1,44	**58,66**
300	12	323,9	100	0,10	8,55	0,85	**31,88**	12,82	1,28	**52,18**	17,10	1,71	**69,58**
350	14	355,6	100	0,11	9,38	0,94	**35,00**	14,08	1,41	**57,29**	18,77	1,88	**76,39**
400	16	406,4	100	0,13	10,72	1,07	**40,00**	16,09	1,61	**65,47**	21,45	2,14	**87,30**
450	18	457	100	0,14	12,06	1,21	**44,98**	18,09	1,81	**73,63**	24,12	2,41	**98,17**
500	20	508	100	0,16	13,41	1,34	**50,00**	20,11	2,01	**81,84**	26,81	2,68	**109,12**
600	24	610	100	0,19	16,10	1,61	**60,04**	24,15	2,41	**98,28**	32,20	3,22	**131,03**
700	28	711	100	0,22	18,76	1,88	**69,99**	28,14	2,81	**114,55**	37,53	3,75	**152,73**
800	32	813	100	0,26	21,45	2,15	**80,03**	32,18	3,22	**130,98**	42,91	4,29	**174,64**
900	36	914	100	0,29	24,12	2,41	**89,97**	36,18	3,62	**147,25**	48,24	4,82	**196,34**
1000	40	1016	100	0,32	26,81	2,68	**100,01**	40,22	4,02	**163,68**	53,62	5,36	**218,25**

Zweibandsysteme					IT N15, Wicklung mit 50% Überlappung (zweilagig)			OT PE3, Wicklung mit 10 mm Überlappung (einlagig)			OT PE5, Wicklung mit 50% Überlappung (zweilagig)			Gesamtkosten für das Zweiband-system IT N15/OT PE 3 Klasse B/30	Gesamtkosten für das Zweiband-system IT N15/OT PE 5 Klasse C/30
Nennweite		Rohr AD (ISO)	Band-breite	Primer Verbrauch pro Naht											
DN	Zoll	mm	mm	Liter	lfdm	m²	IT N15 €/Naht	lfdm	m²	OT PE3 €/Naht	lfdm	m²	OT PE5 €/Naht	€/Naht	€/Naht
25	1	33,7	30	0,01	2,96	0,09	**8,40**	2,22	0,07	**2,38**	2,96	0,09	**3,24**	**10,78**	**11,64**
40	1,5	48,3	30	0,02	4,25	0,13	**12,04**	3,19	0,10	**3,42**	4,25	0,13	**4,65**	**15,46**	**16,68**
50	2	60,3	30	0,02	5,30	0,16	**15,03**	3,98	0,12	**4,27**	5,30	0,16	**5,80**	**19,30**	**20,83**
65	2,5	76,1	50	0,02	4,02	0,20	**18,34**	2,51	0,13	**4,42**	4,02	0,20	**7,06**	**22,77**	**25,40**
80	3	88,9	50	0,03	4,69	0,23	**21,43**	2,93	0,15	**5,17**	4,69	0,23	**8,24**	**26,60**	**29,67**
100	4	114,3	50	0,04	6,03	0,30	**27,55**	3,77	0,19	**6,65**	6,03	0,30	**10,60**	**34,19**	**38,15**
150	6	168,3	50	0,05	8,88	0,44	**40,56**	5,55	0,28	**9,78**	8,88	0,44	**15,60**	**50,35**	**56,17**
200	8	219,1	50	0,07	11,56	0,58	**52,81**	7,23	0,36	**12,74**	11,56	0,58	**20,31**	**65,55**	**73,12**
250	10	273,1	100	0,09	7,21	0,72	**63,08**	4,00	0,40	**13,71**	7,21	0,72	**25,25**	**76,80**	**88,33**
300	12	323,9	100	0,10	8,55	0,85	**74,82**	4,75	0,47	**16,26**	8,55	0,85	**29,94**	**91,08**	**104,76**
350	14	355,6	100	0,11	9,38	0,94	**82,14**	5,21	0,52	**17,86**	9,38	0,94	**32,88**	**100,00**	**115,02**
400	16	406,4	100	0,13	10,72	1,07	**93,88**	5,96	0,60	**20,41**	10,72	1,07	**37,57**	**114,28**	**131,45**
450	18	457	100	0,14	12,06	1,21	**105,56**	6,70	0,67	**22,95**	12,06	1,21	**42,25**	**128,51**	**147,81**
500	20	508	100	0,16	13,41	1,34	**117,35**	7,45	0,74	**25,51**	13,41	1,34	**46,97**	**142,85**	**164,31**
600	24	610	100	0,19	16,10	1,61	**140,91**	8,94	0,89	**30,63**	16,10	1,61	**56,39**	**171,54**	**197,30**
700	28	711	100	0,22	18,76	1,88	**164,24**	10,42	1,04	**35,70**	18,76	1,88	**65,73**	**199,94**	**229,97**
800	32	813	100	0,26	21,45	2,15	**187,80**	11,92	1,19	**40,82**	21,45	2,15	**75,16**	**228,62**	**262,96**
900	36	914	100	0,29	24,12	2,41	**211,13**	13,40	1,34	**45,89**	24,12	2,41	**84,50**	**257,02**	**295,63**
1000	40	1016	100	0,32	26,81	2,68	**234,69**	14,90	1,49	**51,02**	26,81	2,68	**93,93**	**285,71**	**328,62**

- Die Bandlängen sind mit einem Sicherheitszuschlag von 5% rein rechnerisch ermittelt
- Verbräuche in der Praxis können leicht differieren. Gleiches gilt für den Primer
- Angenommene Umhüllungsbreite 400 mm

Korrosionsschutzbänder 4 pipes

Produkt-/Rabattgruppe 600

Produkt	Bezeichnung	Kern Ø in mm	Breite mm	Länge in m/Rolle	VPE	Art.-Nr.	€/Rolle
	Alu Tape 30	76	50	15	6	16550	**28,30**
	Alu Tape 30	76	100	15	6	16551	**55,95**

Butylfüller zum Ausgleichen von Übergängen und Auffüllen von Hohlräumen

	Bezeichnung	VPE	Art.-Nr.	€/Stück
	Butylriegel á 6 kg	1 x 6 kg	16636	**103,45**

	ISO-Petrolatumbinden PE – 1,5 mm 2 Lagen-System	Breite	Länge	VPE	Art.-Nr.	€/Rolle
Belastungsklasse A/30	Rolle	50 mm	10 m	24	16560	**9,40**
	Rolle	100 mm	10 m	12	16561	**18,60**
	Rolle	200 mm	10 m	3	16562	**37,00**
	Rolle	300 mm	10 m	-	16563	**55,25**

Korrosionsschutzbänder 4 pipes

Produkt-/Rabattgruppe 600

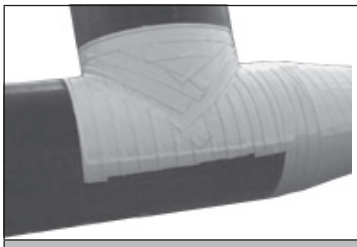

Stopaq CZ Band für komplizierte Teile
DVGW geprüft nach DIN 30672/EN 12068 Klasse A/30

Beschreibung	Breite	Länge	VPE	Art.-Nr.	€/Rolle
CZ Band	50 mm	10 m	12	16620	**88,50**
CZ Band	100 mm	10 m	6	16621	**127,70**
Deckband Mono Tape 710.35, unterirdisch	50 mm	15 m	30	16541	**28,30**
Deckband Mono Tape 710.35, unterirdisch	100 mm	15 m	15	16542	**55,95**
Deckband Alu Tape 30, oberirdisch	50 mm	15 m	6	16550	**28,30**
Deckband Alu Tape 30, oberirdisch	100 mm	15 m	6	16551	**55,95**

Espansit II Band für komplizierte Teile

Beschreibung	Breite	Länge	VPE	Art.-Nr.	€/Rolle
Rolle	50 mm	10 m	10	16627	**53,65**
Rolle	100 mm	10 m	4	16628	**91,85**

KU Spezial Klebeband 4 pipes - hochflexibles mechanisches Schutzband

Beschreibung	VPE	Art.-Nr.	€/Rolle
KU Klebeband 50 mm x 0,19 mm x 10 m schwarz	80	15550	**6,80**

Beschreibung	Typ	VPE	Art.-Nr.	€/Stück
Korrosionsschutzfüllmasse für Formteile (unterirdisch)	Stopaq 4100 Putty Beutel à 2 kg	9	16630	**63,55**
Korrosionsschutzfüllmasse für Flansche (überirdisch)	Stopaq 4200 Filler Kartusche 0,53 kg**	20	16631	**79,95**
Korrosionsschutzfüllmasse für Flansche (überirdisch)	Stopaq 4200 Filler Kartusche 0,62 kg	20	16633	**93,55**

Beschreibung	Typ	VPE	Art.-Nr.	€/Stück
Handpistole* für 0,62 kg Kartuschen	-	1	11104	**142,30***

*** Handpistole nicht rabattierfähig**
****Abverkauf solange Vorrat reicht, danach 0,62 kg Kartuschen verwenden**

Fibercoat Ultra, Rohrschutzvlies, Pipecoat Plus 4 pipes

Produkt-/Rabattgruppe 650

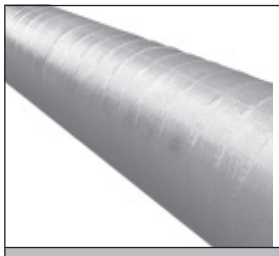

Fibercoat Ultra – GFK
Glasgewebeverstärktes Polyesterlaminat,
lichthärtend, vorimprägniert und montagefertig
Dicke pro Lage 0,9 ± 0,1 mm

UV lichthärtend

Beschreibung	Art.-Nr.	€/Stück
Rolle 150 mm x 15 m (2,25 m² / Rolle)	16708	**210,55**
Rolle 300 mm x 15 m (4,5 m² / Rolle)	16709	**323,85**
Klebeband transparent 50 mm x 66 m	16760	**5,45**
Stretchfolie 0,5 m x 300 m, 20 mµ dick	16765	**22,20**
Spezialhandschuhe zur Verarbeitung von Fibercoat Ultra	16770	**9,45**
UV-Lampe 400 Watt*	16750	**2.415,90***
Produkt-/Rabattgruppe 960 Shore D Messgerät*, analog mit Schleppzeiger zur Härteprüfung des Fibercoat Ultra und Pipecoat Plus	20304	**474,25***

*** Werkzeuge nicht rabattfähig**

Beschreibung	Dicke	Art.-Nr.	€/Stück
Rohrschutzvlies bunt* Breite 1000 mm Rolle à 25 m, 1000g/m2	7 - 8 mm	16720	**211,30**

* Achtung Lieferzeit
Sonderbreiten und andere Flächengewichte auf Anfrage.

Beschreibung	Maße	Art.-Nr.	€/Stück
Pipecoat Plus Glasfasergewebe montagefertig, **wasseraktivierbar** zum mechanischen Schutz von Rohrleitungen wasserhärtend	100 mm x 10 m	16711	**74,10**
	150 mm x 10 m	16712	**98,50**
Klebeband transparent	50 mm x 66 m	16760	**5,45**

Pressio®-Rings Ringraumdichtungen 4 pipes

Produkt-/Rabattgruppe 200			Standard		Geteilt		Fernwärme	
Alle Ausführungen dicht gegen drückendes Wasser								
Kernbohrung bzw. ID Futterrohr	**Mediumrohr AD in mm**		**V2A Druckplatten Schrauben V2A Gummi 1 x 40 mm EPDM**		**V2A Druckplatten, *geteilte* Ausführung, Schrauben V2A, Gummi 1 x 40 mm EPDM**		**V2A Druckplatten Schrauben V2A Gummi 2 x 40 mm EPDM**	
mm	**von**	**bis**	**Art.-Nr.**	**€/Stück**	**Art.-Nr.**	**€/Stück**	**Art.-Nr.**	**€/Stück**
50	6	12	10500	**31,85**	10600	**35,05**	-	
70	10	22	10505	**32,25**	10605	**37,60**	-	
70	24	32	10506	**32,25**	10606	**37,60**	*	
70	32	41	10507	**32,25**	10607	**37,60**	*	
80	20	28	10510	**37,60**	10610	**44,65**	*	
80	28	32	10514	**37,60**	10614	**44,65**	*	
80	32	40	10511	**37,60**	10611	**44,65**	*	
80	40	50	10512	**37,60**	10612	**44,65**	-	
100	15	22	10515	**53,65**	10615	**64,25**	-	
100	20	28	10516	**53,65**	10616	**64,25**	*	
100	25	32	10517	**53,65**	10617	**64,25**	*	
100	32	40	10518	**53,65**	10618	**64,25**	*	
100	36	44	10519	**53,65**	10619	**64,25**	*	
100	41	51	10489	**53,65**	-	**-**	*	
100	46	56	10520	**53,65**	10620	**64,25**	*	
100	55	65	10521	**53,65**	10621	**64,25**	*	
125	35	40	10523	**74,75**	10623	**85,50**	-	
125	45	50	10524	**74,75**	10624	**85,50**	-	
125	55	64	10525	**74,75**	10625	**85,50**	10702	**172,50**
125	61	70	10526	**74,75**	10626	**85,50**	10700	**172,50**
125	70	78	10527	**74,75**	10627	**85,50**	10701	**172,50**
150	35	40	10529	**106,45**	10629	**122,45**	*	
150	46	54	10530	**106,45**	10630	**122,45**	10703	**212,80**
150	56	66	10531	**106,45**	10631	**122,45**	10704	**212,80**
150	69	78	10532	**106,45**	10632	**122,45**	10705	**212,80**
150	79	91	10533	**106,45**	10633	**122,45**	10708	**212,80**
150	85	94	10534	**106,45**	10634	**122,45**	10706	**212,80**
150	90	97	10536	**106,45**	10636	**122,45**	10745	**212,80**
150	98	110	10535	**106,45**	10635	**122,45**	10707	**212,80**
150	110	114,3	10537	**106,45**	10637	**122,45**	10762	**212,80**
187-191**	69	78	01563	**146,10**	01663	**165,55**	10763	**254,55**
187-191**	88	103	01564	**146,10**	01664	**165,55**	10764	**254,55**
187-191**	108	115	01565	**146,10**	01665	**165,55**	10765	**254,55**
187-191**	119	128	01566	**146,10**	01666	**165,55**	10766	**254,55**
187-191**	135	144	01567	**146,10**	01667	**165,55**	10767	**254,55**
200	88	103	10540	**146,10**	10640	**165,55**	10709	**254,55**
200	108	115	10541	**146,10**	10641	**165,55**	10710	**254,55**
200	116	126	10542	**146,10**	10642	**165,55**	10713	**254,55**
200	119	128	10543	**146,10**	10643	**165,55**	10711	**254,55**
200	125	135	10547	**146,10**	10647	**165,55**	10760	**254,55**
200	132	141	10544	**146,10**	10644	**165,55**	*	
200	135	144	10545	**146,10**	10645	**165,55**	10712	**254,55**
200	140	150	10548	**146,10**	*		10761	**254,55**
200	150	160	10546	**146,10**	10646	**165,55**	10714	**254,55**
250	135	144	10550	**204,50**	10650	**223,95**	10715	**332,40**
250	140	149	10551	**204,50**	10651	**223,95**	10716	**332,40**
250	150	159	10552	**204,50**	10652	**223,95**	10717	**332,40**
250	156	165	10553	**204,50**	10653	**223,95**	10718	**332,40**
250	165	175	10554	**204,50**	10654	**223,95**	10721	**332,40**
250	174	181	10555	**204,50**	10655	**223,95**	10719	**332,40**
250	178	187	10556	**204,50**	10656	**223,95**	10720	**332,40**
250	197	202	10557	**204,50**	10657	**223,95**	10722	**332,40**
250	204	210	10558	**204,50**	10658	**223,95**	10723	**332,40**

*Auf Anfrage erhältlich, sowie Pressio®-Rings Individual Sonderanfertigungen bis DN 3000

**passend für KG2000/KG-Rohr DN200

Pressio®-Rings Ringraumdichtungen 4 pipes

Produkt-/Rabattgruppe 200

Alle Ausführungen dicht gegen drückendes Wasser			Standard		Geteilt		Fernwärme	
Kernbohrung bzw. ID Futterrohr	Mediumrohr AD in mm		V2A Druckplatten Schrauben V2A Gummi 1 x 40 mm EPDM		V2A Druckplatten, *geteilte* Ausführung, Schrauben V2A, Gummi 1 x 40 mm EPDM		V2A Druckplatten Schrauben V2A Gummi 2 x 40 mm EPDM	
mm	von	bis	Art.-Nr.	€/Stück	Art.-Nr.	€/Stück	Art.-Nr.	€/Stück
300	178	187	10565	**269,75**	10665	**311,50**	10725	**433,90**
300	193	204	10566	**269,75**	10666	**311,50**	10726	**433,90**
300	198	207	10567	**269,75**	10667	**311,50**	10727	**433,90**
300	218	226	10568	**269,75**	10668	**311,50**	10728	**433,90**
300	224	233	10564	**269,75**	10664	**311,50**	10724	**433,90**
300	242	251	10569	**269,75**	10669	**311,50**	10729	**433,90**
350	224	233	10570	**321,30**	10670	**368,45**	10730	**533,95**
350	233	243	10574	**321,30**	10674	**368,45**	10759	**533,95**
350	249	258	10571	**321,30**	10671	**368,45**	10731	**533,95**
350	270	282	10572	**321,30**	10672	**368,45**	10732	**533,95**
350	279	288	10573	**321,30**	10673	**368,45**	10733	**533,95**
400	270	280	10575	**435,30**	10675	**503,40**	10734	**671,60**
400	279	288	10576	**435,30**	10676	**503,40**	10735	**671,60**
400	304	313	10577	**435,30**	10677	**503,40**	10736	**671,60**
400	314	323	10578	**435,30**	10678	**503,40**	10737	**671,60**
400	320	330	10579	**435,30**	10679	**503,40**	10738	**671,60**
500	354	364	01582	**688,25**	01682	**791,20**	10750	**1.032,40**
500	392	402	01583	**688,25**	01683	**791,20**	10752	**1.032,40**
500	400	412	01584	**688,25**	01684	**791,20**	10751	**1.032,40**
500	421	431	01585	**688,25**	01685	**791,20**	*	
600	450	464	01588	**823,15**	01688	**946,65**	10755	**1.237,45**
600	494	504	01589	**823,15**	01689	**946,65**	*	
600	500	515	01590	**823,15**	01690	**946,65**	10756	**1.237,45**
600	524	534	01591	**823,15**	01691	**946,65**	*	

*Auf Anfrage erhältlich, sowie Pressio®-Rings Individual Sonderanfertigungen bis DN 3000

Pressio®-Rings Ringraumdichtungen 4 pipes

Produkt-/Rabattgruppe 200

Alle Ausführungen dicht gegen drückendes Wasser			V4A		Trinkwasser		Blind	
Kernbohrung bzw. ID Futterrohr	Mediumrohr AD in mm		V4A Druckplatten Schrauben V4A Gummi 1 x 40 mm EPDM		V2A Druckplatten Schrauben V2A Gummi 1 x 40 mm EPDM mit KTW/W270**		Blindverschluss V2A Druckplatten Schrauben V2A Gummi 1 x 40 mm EPDM	
mm	von	bis	Art.-Nr.	€/Stück	Art.-Nr.	€/Stück	Art.-Nr.	€/Stück
50	6	12	10300	**38,25**	10800	**80,10**	10585	**31,85**
70	10	22	10305	**38,70**	10805	**82,10**	10586	**32,25**
70	24	32	10306	**38,70**	10806	**82,10**		
70	32	41	10307	**38,70**	10807	**82,10**		
80	20	28	10310	**45,15**	10810	**144,70**	10587	**37,60**
80	32	40	10311	**45,15**	10811	**144,70**		
100	15	22	10315	**64,40**	10815	**151,65**	10596	**53,65**
100	20	28	10316	**64,40**	10816	**151,65**		
100	25	32	10317	**64,40**	10817	**151,65**		
100	32	40	10318	**64,40**	10818	**151,65**		
100	36	44	10319	**64,40**	10819	**151,65**		
100	46	56	10320	**64,40**	10820	**151,65**		
100	55	65	10321	**64,40**	10821	**151,65**		
125	55	64	10325	**89,70**	10825	**191,30**	10597	**74,75**
125	61	70	10326	**89,70**	10826	**191,30**		
125	70	78	10327	**89,70**	10827	**191,30**		
150	46	54	10330	**127,75**	10830	**215,60**	10598	**106,45**
150	56	66	10331	**127,75**	10831	**215,60**		
150	69	78	10332	**127,75**	10832	**215,60**		
150	79	91	10333	**127,75**	10833	**215,60**		
150	85	94	10334	**127,75**	10834	**215,60**		
150	98	110	10335	**127,75**	10835	**215,60**		
200	88	103	10340	**175,25**	10840	**310,90**	10591	**146,10**
200	108	115	10341	**175,25**	10841	**310,90**		
200	116	126	10342	**175,25**	10842	**310,90**		
200	119	128	10343	**175,25**	10843	**310,90**		
200	132	141	10344	**175,25**	10844	**310,90**		
200	135	144	10345	**175,25**	10845	**310,90**		
200	150	160	10346	**175,25**	10846	**310,90**		
250	135	144	10350	**245,35**	10850	**417,15**	10592	**443,90**
250	140	149	10351	**245,35**	10851	**417,15**		
250	150	159	10352	**245,35**	10852	**417,15**		
250	156	165	10353	**245,35**	10853	**417,15**		
250	165	175	10354	**245,35**	10854	**417,15**		
250	174	181	10355	**245,35**	10855	**417,15**		
250	178	187	10356	**245,35**	10856	**417,15**		
250	197	202	10357	**245,35**	10857	**417,15**		
250	204	210	10358	**245,35**	10858	**417,15**		

*Auf Anfrage erhältlich, sowie Pressio®-Rings Individual Sonderanfertigungen bis DN 3000
Geteilte Pressio® Dichtungen in der Gummiqualität **NBR oder EPDM** auf Anfrage

** nach DVGW W270, Elastomerleitlinie des UBA/KTW - BWGL Konformitätserklärung
Achtung: keine Lagerware, bitte Lieferzeiten beachten!

Pressio®-Rings Ringraumdichtungen 4 pipes

Produkt-/Rabattgruppe 200

Alle Ausführungen dicht gegen drückendes Wasser			V4A		Trinkwasser		Blind	
Kernbohrung bzw. ID Futterrohr	Mediumrohr AD in mm		V4A-Druckplatten Schrauben V4A Gummi 1 x 40 mm EPDM		V2A-Druckplatten Schrauben V2A Gummi 1 x 40 mm EPDM mit KTW/W270**		Blindverschluss V2A-Druckplatten Schrauben V2A Gummi 1 x 40 mm EPDM	
mm	von	bis	Art.-Nr.	€/Stück	Art.-Nr.	€/Stück	Art.-Nr.	€/Stück
300	178	187	10365	**323,80**	10865	**581,25**	10593	**649,70**
300	193	204	10366	**323,80**	10866	**581,25**		
300	198	207	10367	**323,80**	10867	**581,25**		
300	218	226	10368	**323,80**	10868	**581,25**		
350	224	233	10370	**385,50**	10870	**702,20**	10594	**789,90**
350	249	258	10371	**385,50**	10871	**702,20**		
350	270	282	10372	**385,50**	10872	**702,20**		
400	270	280	10375	**522,35**	10875	**880,20**	10595	**935,90**
400	279	288	10376	**522,35**	10876	**880,20**		
400	304	313	10377	**522,35**	10877	**880,20**		
400	314	323	10378	**522,35**	10878	**880,20**		
400	320	330	10379	**522,35**	10879	**880,20**		
500	354	364	01382	**825,90**	10882	**1.279,20**	*	
500	392	402	01383	**825,90**	10883	**1.279,20**		
500	400	412	01384	**825,90**	10884	**1.279,20**		
500	421	431	01385	**825,90**	10885	**1.279,20**		
600	450	464	01388	**987,80**	10888	**1.738,00**	*	
600	494	504	01389	**987,80**	10889	**1.738,00**		
600	500	515	01390	**987,80**	10890	**1.738,00**		
600	524	534	01391	**987,80**	10891	**1.738,00**		

*Auf Anfrage erhältlich, sowie Pressio®-Rings Individual Sonderanfertigungen bis DN 3000
Geteilte Pressio® Dichtungen in der Gummiqualität **NBR oder EPDM** auf Anfrage

** nach DVGW W270, Elastomerleitlinie des UBA/KTW - BWGL Konformitätserklärung
Achtung: keine Lagerware, bitte Lieferzeiten beachten!

Pressio®-Rings Ringraumdichtungen 4 pipes

Produkt-/Rabattgruppe 200

* inkl. Blindstopfen			Pressio®-Rings mit 2x 6-16 mm* Bohrung Gummibreite 1 x 40 mm EPDM		Pressio®-Rings mit 2x 6-16 mm* Bohrung ***Gummibreite 2 x 40 mm*** EPDM	
KB	**Mediumrohr**					
mm	**von**	**bis**	**Art-Nr.**	**€/Stück**	**Art-Nr.**	**€/Stück**
150	69	78	01500	**122,45**	01700	**244,80**
150	85	94	01501	**122,45**	01701	**244,80**
200	108	115	01502	**165,55**	01702	**292,70**
200	119	128	01503	**165,55**	01703	**292,70**
200	135	144	01504	**165,55**	01704	**292,70**
250	156	165	01505	**223,95**	01705	**382,15**
250	178	187	01506	**223,95**	01706	**382,15**
300	193	204	01507	**311,50**	01707	**499,00**
300	224	233	01508	**311,50**	01708	**499,00**

* inkl. Blindstopfen			Pressio®-Rings mit 4 x 6-16 mm* Bohrung Gummibreite 1 x 40 mm EPDM		Pressio®-Rings mit 4 x 6-16 mm* Bohrung ***Gummibreite 2 x 40 mm*** EPDM	
KB	**Mediumrohr**					
mm	**von**	**bis**	**Art-Nr.**	**€/Stück**	**Art-Nr.**	**€/Stück**
150	69	78	01540	**153,05**	01740	**306,00**
150	85	94	01541	**153,05**	01741	**306,00**
200	108	115	01542	**206,90**	01742	**365,90**
200	119	128	01543	**206,90**	01743	**365,90**
200	135	144	01544	**206,90**	01744	**365,90**
250	156	165	01545	**279,95**	01745	**477,75**
250	178	187	01546	**279,95**	01746	**477,75**
300	193	204	01547	**389,35**	01747	**623,65**
300	224	233	01548	**389,35**	01748	**623,65**

Produkt-/Rabattgruppe 400

	Beschreibung	**Gebinde**	**Artikel-Nr.**	**€/Stück**
	Epoxydharz für Beschichtung von Kernbohrungen, 2 Komponenten KTW	1,0 kg Gebinde	13099	**86,05***
	1K Beto-coat für Beschichtung von Kernbohrungen	750 ml	13096	**53,80***

*** Bei diesem Artikel berechnen wir zzgl. zu den Frachtkosten eine Gefahrgutzulage**

Pressio®-Rings BlackLine
Ringraumdichtungen 4 pipes

Produkt-/Rabattgruppe 210

Alle Ausführungen dicht gegen drückendes Wasser			Geteilt		Fernwärme		Blind	
Kernbohrung bzw. ID Futterrohr	Mediumrohr AD in mm		Druckplatten PA6 geteilte Ausführung Schrauben V2A Gummi 1 x 40 mm EPDM		Druckplatten PA6 geteilte Ausführung Schrauben V2A Gummi 2 x 40 mm EPDM		Blindverschluss Druckplatten PA6 Schrauben V2A Gummi 1 x 40 mm EPDM	
mm	von	bis	Art.-Nr.	€/Stück	Art.-Nr.	€/Stück	Art.-Nr.	€/Stück
80	20	28	55610	**37,60**	-	-	55587	**37,60**
80	28	32	55614	**37,60**	-	-		
80	32	40	55611	**37,60**	-	-		
80	40	50	55612	**37,60**	-	-		
100	20	28	55616	**53,65**	-	-	55588	**53,65**
100	25	32	55617	**53,65**	-	-		
100	32	40	55618	**53,65**	-	-		
100	36	44	55619	**53,65**	-	-		
100	46	56	55620	**53,65**	-	-		
100	55	65	55621	**53,65**	-	-		
125	55	64	55625	**74,75**	-	-	55589	**74,75**
125	61	70	55626	**74,75**	55700	**172,50**		
125	70	78	55627	**74,75**	55701	**172,50**		
150	46	54	55630	**106,45**	-	-	55590	**106,45**
150	56	66	55631	**106,45**	55704	**212,80**		
150	69	78	55632	**106,45**	55705	**212,80**		
150	79	91	55633	**106,45**	55708	**212,80**		
150	85	94	55634	**106,45**	55706	**212,80**		
150	90	97	55636	**106,45**	-	-		
150	98	110	55635	**106,45**	55707	**212,80**		
200	108	115	55641	**146,10**	55710	**254,55**	55591	**146,10**
200	116	126	55642	**146,10**	55713	**254,55**		
200	119	128	55643	**146,10**	55711	**254,55**		
200	132	141	55644	**146,10**	-	-		
200	135	144	55645	**146,10**	55712	**254,55**		
200	140	150	55648	**146,10**	55761	**254,55**		
200	150	160	55646	**146,10**	55714	**254,55**		
250	135	144	55650	**204,50**	55715	**332,40**	-	-
250	140	149	55651	**204,50**	55716	**332,40**		
250	150	159	55652	**204,50**	55717	**332,40**		
250	156	165	55653	**204,50**	55718	**332,40**		
250	165	175	55654	**204,50**	55721	**332,40**		
250	174	181	55655	**204,50**	55719	**332,40**		
250	178	187	55656	**204,50**	55720	**332,40**		
250	197	202	55657	**204,50**	55722	**332,40**		
250	204	210	55658	**204,50**	-	-		
300	178	187	55665	**269,75**	55725	**433,90**	-	-
300	193	204	55666	**269,75**	55726	**433,90**		
300	198	207	55667	**269,75**	55727	**433,90**		
300	218	226	55668	**269,75**	55728	**433,90**		
300	224	233	55664	**269,75**	55724	**433,90**		
300	242	251	55669	**269,75**	55729	**433,90**		
350	249	258	55671	**321,30**	55731	**533,95**	-	-
350	270	282	55672	**321,30**	-	-		

Produkt-/Rabattgruppe 200

Alle Ausführungen dicht gegen drückendes Wasser

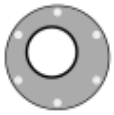

Materialien: Gummi 1 x 40 mm EPDM,
Druckplatten geschlossen aus Edelstahl V2A.
Ab KB 800 mm: Gummi 2 x 40 mm EPDM

Kernbohrung bzw. Mauerhülse	Mediumrohr 0 - 65 mm	Mediumrohr 0 - 115 mm	Mediumrohr 0 - 160 mm	Mediumrohr 0 - 210 mm	Mediumrohr 0 - 250 mm
- 100 mm	**216,15 €**				
101 - 150 mm		**261,60 €**			
151 - 200 mm			**316,90 €**		
201 - 250 mm				**443,90 €**	
251 - 300 mm					**649,70 €**

Bis KB 100 mm: Mindestringraum 17,5 mm
AB KB 101mm bis 300 mm: Mindestringraum 22 mm
Bei kleineren Ringräumen: Machbarkeit und Preise auf Anfrage

	0 - 324 mm	325 - 374 mm	375 - 424 mm	425 - 524 mm	525 - 624 mm	625 - 724 mm
350 mm	**789,90 €**					
400 mm	**935,90 €**					
450 mm	**1.093,55 €**	**1.124,15 €**				
500 mm	**1.280,45 €**	**1.284,75 €**	**1.096,50 €**			
550 mm	**1.550,15 €**	**1.474,60 €**	**1.323,10 €**			
600 mm	**1.825,80 €**	**1.497,90 €**	**1.381,60 €**	**1.275,55 €**		
650 mm	**2.029,35 €**	**1.778,20 €**	**1.708,10 €**	**1.477,45 €**		
700 mm		**2.132,15 €**	**1.997,85 €**	**1.918,00 €**	**1.793,75 €**	
750 mm			**2.205,30 €**	**2.041,15 €**	**1.913,25 €**	
800 mm					**3.070,35 €**	**2.657,05 €**

Preise für geschlossene Type **mit einer Öffnung**! Andere Größen auf Anfrage.

Aufschläge für Pressio®-Rings Individual Sonderdichtungen

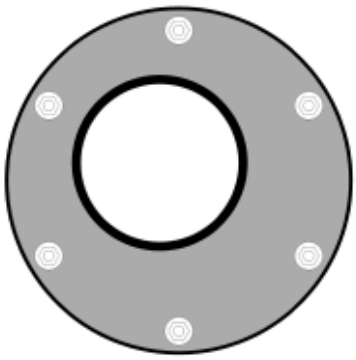

	Jede weitere Bohrung	**34,50 €**
	Geteilte Ausführung	Grundpreis +10 %
	V4A Druckplatten	Grundpreis V2A +25 %
	Blinddichtung bis KB 650	siehe kleinste angegebene Medienrohrgröße
	Blinddichtung größer KB 650	auf Anfrage
	Großflansch 20 mm umlaufend größer als KB	Grundpreis +5%
	Ausführung für KMR-Rohr, 2x40 mm EPDM bis einschl. KB 750 mm	Grundpreis +50%
	Klebeflansch 50 mm umlaufend größer als KB	Grundpreis +20%
NBR	Pressio Rings Individual mit NBR Gummi	Grundpreis +5%

Andere Werkstoffe (Viton, Silikon, etc.) auf Anfrage

Produkt-/Rabattgruppe 200

Trinkwasser Individual

Materialien: Gummi 1 x 40 mm EPDM*,
Druckplatten geschlossen aus Edelstahl V2A.
Ab KB 800 mm: Gummi 2 x 40 mm EPDM

Trinkwasser KTW/W270

Kernbohrung bzw. Mauerhülse	Mediumrohr 0 - 65 mm	Mediumrohr 0 - 115 mm	Mediumrohr 0 - 160 mm	Mediumrohr 0 - 210 mm	Mediumrohr 0 - 250 mm
- 100 mm	**251,95 €**				
101 - 150 mm		**343,55 €**			
151 - 200 mm			**474,25 €**		
201 - 250 mm				**621,40 €**	
251 - 300 mm					**834,00 €**

Bis KB 100mm: Mindestringraum 17,5 mm, ab KB 101 mm bis 300 mm: Mindestringraum 22 mm
Bei kleineren Ringräumen: Machbarkeit und Preise auf Anfrage
* nach DVGW W270, Elastomerleitlinie des UBA/KTW - BWGL Konformitätsbestätigung

	0 - 324 mm	325 - 374 mm	375 - 424 mm	425 - 524 mm	525 - 624 mm	625 - 724 mm
350 mm	**1.188,60 €**					
400 mm	**1.344,30 €**					
450 mm	**1.587,90 €**	**1.712,35 €**				
500 mm	**1.969,45 €**	**1.732,45 €**	**1.633,60 €**			
550 mm	**2.336,95 €**	**1.942,80 €**	**1.959,55 €**			
600 mm	**2.771,10 €**	**2.375,30 €**	**2.219,30 €**	**2.230,60 €**		
650 mm	**3.217,10 €**	**2.750,75 €**	**2.603,50 €**	**2.640,65 €**		
700 mm		**3.230,30 €**	**3.099,90 €**	**3.127,85 €**	**2.591,55 €**	
750 mm			**3.429,45 €**	**3.604,05 €**	**3.453,90 €**	
800 mm					**5.610,40 €**	**5.248,85 €**

Preise für geschlossene Type **mit einer Öffnung**! Andere Größen auf Anfrage.

Expressfertigung auf Anfrage. Für vom Kunden beauftragte Zeichnungen behalten wir uns vor, einen Stundensatz von bis zu 95,- € zu berechnen.

	Beschreibung	Artikel-Nr.	€/Stück
	Einschubsicherung für 4 pipes Pressio® Ringraumdichtungen bis DN 200	11030	**5,05**
	Ausdrücksicherung Edelstahl V2A 3er Set inkl. Schrauben und Dübel für Dichtungen bis KB 200 mm	11031	**155,85**
	Ausdrücksicherung Edelstahl V2A 3er Set inkl. Schrauben und Dübel für Dichtungen bis KB 800 mm. Ab KB 600 mm sind mindestens 2 Sets zu verbauen	11032	**189,25**

Produkt-/Rabattgruppe 560

	Beschreibung	Artikel-Nr.	€/Stück
	Butyl Rundschnur 8 mm x 8 m	16190	**26,20**

Produkt-/Rabattgruppe 200

	Ø Kernbohrung mm	Mediumrohr AD in mm	VPE	Artikel-Nr.	€/Stück
geschlossen	100	von 18 bis 65 mm	30	10490	**57,50**
geschlossen mit Großflansch	100	von 18 bis 65 mm	30	10488	**72,60**
geteilt klappbar	100	20, 25, 32, 40, 50, 63 mm	30	10499	**63,95**
geschlossen	150	32, 40, 50, 63, 76, 90, 110 mm	10	10495	**132,50**
geschlossen	200	110, 125, 140, 160 mm	5	10493	**203,45**
geschlossen	250	160, 180, 200 mm Reduktionsringe inkl. Blindstopfen		10496	**294,50**
geschlossen	300	200, 225, 250 mm Reduktionsringe inkl. Blindstopfen		10497	**337,60**

© 4pipes GmbH 2025

Pressio® Universal BlackLine
Dichtungen mit Zwiebelringtechnik

Produkt-/Rabattgruppe 210

Pressio® Universal BlackLIne		Ø Kernbohrung mm	Mediumrohr AD in mm	Artikel-Nr.	€/Stück
	geteilt	80	25 - 50 mm	55487	**59,30**
	geteilt	100	20, 25, 32, 40, 50, 63 mm	55499	**57,50**
	geteilt	150	32, 40, 50, 63, 76, 90 und 110 mm	55495	**132,50**
	geteilt	200	110, 125, 140, 160 mm	55493	**203,45**
	geteilt	250	160, 180, 200 mm Reduktionsringe **teilbar** inkl. Blindstopfen	55496	**294,50**
	geteilt	300	200, 225, 250 mm Reduktionsringe **teilbar** inkl. Blindstopfen	55497	**337,60**

Produkt-/Rabattgruppe 200

Pressio Extensions
Gummierweiterungen für Pressio Standard

Pressio Standard KB	Erweiterung auf:	Bezeichnung	Art.-Nr.	€/Stück
50 mm	60 mm	Pressio Extension 50 mm auf 60 mm	08015	**4,50**
70 mm	75-79 mm	Pressio Extension 70 mm auf 75-79 mm	08020	**4,50**
80 mm	85 mm	Pressio Extension 80 mm auf 85 mm	08000	**4,75**
80 mm	90 mm	Pressio Extension 80 mm auf 90 mm	08001	**4,75**
80 mm	93 mm	Pressio Extension 80 mm auf 93 mm	08002	**4,75**
100 mm	103,6 mm	Pressio Extension 100 mm auf 103,6 mm	08010	**6,05**
100 mm	110 mm	Pressio Extension 100 mm auf 110 mm	08011	**6,05**
100 mm	118-120 mm	Pressio Extension 100 mm auf 118-120 mm	08012	**6,05**
100 mm	125 mm	Pressio Extension 100 mm auf 125 mm	08013	**8,40**
150 mm	158-160 mm	Pressio Extension 150 mm auf 158-160 mm	08030	**13,10**

Produkt-/Rabattgruppe 200

Pressio® 4 cables® UNIVERSAL		Ø Kernbohrung mm	Mögliche Kabel-Ø	Artikel-Nr.	€/Stück
	geschlossen	50	mit Einsatz: 2x 6-10 mm ohne Einsatz: 2x 10-16 mm inkl. Blindstopfen	11011	**67,90**
	geschlossen	100	18 bis 65 mm Zwiebelringtechnik (5 mm je Lamelle) inkl. Blindstopfen	10490	**57,50**
	geteilt	100	18-20, 25, 32, 40, 50, 63 mm Zwiebelringtechnik inkl. Blindstopfen	10499	**63,95**
	geteilt	100	EPDM 4x 6-30 mm Zwiebelringtechnik inkl. Blindstopfen	11020	**107,75**
	geteilt	100	NBR 4x 6-30 mm Zwiebelringtechnik inkl. Blindstopfen	11024	**107,75**
	geteilt	100	2x 6-32 mm 2x 6-26mm Zwiebelringtechnik inkl. Blindstopfen	11021	**107,75**
	geschlossen	100	mit Einsatz: 2x 6-10 mm ohne Einsatz: 2x 10-16 mm 25-50 mm Zwiebelringeinsatz inkl. Blindstopfen	11014	**102,75**
	geschlossen	150	32, 40, 50, 63, 76, 90, 110 mm Zwiebelringtechnik inkl. Blindstopfen	10495	**132,50**
	geschlossen	150	3x 25-50 mm Zwiebelringeinsätze inkl. Blindstopfen	11025	**222,70**
	geteilt	150	3x 25-50 mm Zwiebelringeinsätze inkl. Blindstopfen	11026	**270,10**
	geteilt	150	7x 5-32 mm Zwiebelringeinsätze inkl. Blindstopfen	11027	**271,55**
	geschlossen	200	110, 125, 140, 160 mm Zwiebelringtechnik inkl. Blindstopfen	10493	**203,45**
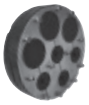	**geteilt**	200	3x 25-50 mm 4x 5-32 mm Zwiebelringeinsätze inkl. Blindstopfen	11028	**351,50**

Ringraumdichtungen Pressio® 4 cables®

Produkt-/Rabattgruppe 200

Pressio® 4 cables® FIXED	Ø Kernbohrung mm	Mögliche Kabel-Ø	Artikel-Nr.	€/Stück
geteilt	50	2x 10-16 mm ohne Blindstopfen	11012	**79,25**
geschlossen oder geteilt	100	8, 2x 10, 12, 14, 16 und 18 mm inkl. Blindstopfen	11010	**120,70**
geschlossen	100	32 mm und 2x 7 mm inkl. Blindstopfen	11013	**107,75**
geteilt	100	2x 40 mm und 2x 32 mm ohne Blindstopfen *passende Einsätze 40 mm auf 32 mm optional erhältlich	11017	**107,75**
geteilt	103,2 - 103,6 KG und KG 2000 Rohr DN 100	2x 40 mm und 2x 32 mm ohne Blindstopfen *passende Einsätze 40 mm auf 32 mm optional erhältlich	11018	**107,75**
	Pressio®-Reduction Einsatz 40 mm auf 32 mm *passend für Pressio®-Dichtungen mit ID 40 mm		08120	**4,10**
geschlossen	150	3 x 50	11080	**137,90**
geteilt	150	3 x 50	11081	**181,40**

Pressio® 4 cables® FIXED BlackLine	Ø Kernbohrung mm	mögliche Kabel-Ø	Artikel-Nr.	€/Stück
geteilt	100	8, 2x 10, 12, 14, 16 und 18 mm inkl. Blindstopfen	55010	**105,85**

Produkt-/Rabattgruppe 200

Pressio® 4 cables® CUSTOM	Ø Kernbohrung mm	ID Druckplatte	Mögliche Kabel-Ø	Artikel-Nr.	€/Stück
Diese Dichtungen werden auftragsbezogen gebohrt. Bitte bei Bestellung genaue Anzahl und Durchmesser der Kabel angeben.	50	22 mm	Kabel-Ø von 2-19 mm inkl. 2 Bohrungen geschlossen oder geteilt	11000	**85,05**
	70	43 mm	Kabel-Ø von 2-40 mm inkl. 2 Bohrungen geschlossen oder geteilt	11005	**99,00**
	80	43 mm	Kabel-Ø von 2-40 mm inkl. 2 Bohrungen geschlossen oder geteilt	11001	**109,95**
	100	66 mm	Kabel-Ø von 2-50 mm inkl. 2 Bohrungen geschlossen oder geteilt	11002	**117,30**
Beispiel: Pressio® 4 cables® KB 100 mm, ohne Bohrung	125	82 mm	Kabel-Ø von 2-63 mm inkl. 2 Bohrungen geschlossen oder geteilt	11003	**158,35**
	150	112 mm	Kabel-Ø von 2-63 mm inkl. 2 Bohrungen geschlossen oder geteilt	11004	**199,35**
	200	2x 56 mm 2x 70 mm	Kabel-Ø 2x von 2-50 mm und Kabel-Ø 2x von 2-63 mm inkl. 2 Bohrungen geschlossen, **nicht teilbar**	11006	**271,15**
	je Zusatzbohrung			11015	**11,50**

Fernwärme-Bodeneinführung 4 pipes

Produkt-/Rabattgruppe 275

	Bauherren-Sets	Beschreibung	R = 800 mm Art.-Nr.	R = 800 mm €/Stück	R = 1000 mm* Art.-Nr.	R = 1000 mm* €/Stück	R = 1200 mm* Art.-Nr.	R = 1200 mm* €/Stück
1-fach	**Bauherren-Set 4 heating FW-Bodeneinführung 1-fach** 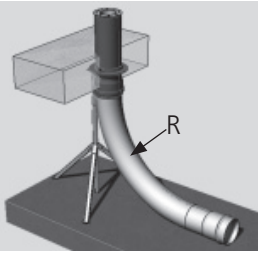	**Lieferumfang Komplett-Paket** **Basis-Set** • Durchführung vormontiert inkl. Mauerkragen, 1 Leerrohr für: flexible Fernwärmeleitung bis DA 140 mm • Montageständer: Stufenloses Teleskopstativ inkl. Befestigungsmaterial • 1 Stück Schutzrohrbogen • Bauzeit-Schutzabdeckung **Installations-Set** • 1 Set Zentrierring (System raci) • 1 Stück Pressio®-Ringraumdichtung Typ FW mit Großflansch						
	Basis-Set	Leerrohr-System **ohne Dichtung**	09600	**710,00**	09659	**780,00**	09674	**1.001,00**
	Komplett-Paket (inkl. Installations-Set)	für flexible FW-Leitung **DA 69 - 78 mm**	09605	**924,00**	09660	**1.016,00**	09675	**1.195,00**
		für flexible FW-Leitung **DA 88 - 103 mm**	09601		09661		09676	
		für flexible FW-Leitung **DA 108 - 115 mm**	09602		09662		09677	
		für flexible FW-Leitung **DA 119 - 128 mm**	09603		09663		09678	
		für flexible FW-Leitung **DA 135 - 144 mm**	09604		09664		09679	
2-fach	**Bauherren-Set 4 heating FW-Bodeneinführung 2-fach** 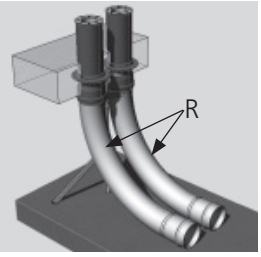	**Lieferumfang Komplett-Paket** **Basis-Set** • Durchführung inkl. Mauerkragen, 2 Leerrohre für: flexible Fernwärmeleitungen bis DA 140 mm • Montageständer: Stufenloses Teleskopstativ inkl. Befestigungsmaterial • 2 Stück Schutzrohrbogen • Bauzeit-Schutzabdeckung **Installations-Set** • 2 Sets Zentrierring (System raci) • 2 Stück Pressio®-Ringraumdichtungen Typ FW mit Großflansch						
	Basis-Set	Leerrohr-System **ohne Dichtung**	09610	**995,00**	09665	**1.245,00**	09684	**1.700,00**
	Komplett-Paket (inkl. Installations-Set)	für flexible FW-Leitung **2x DA 69 - 78 mm**	09615	**1.445,00**	09666	**1.695,00**	09685	**2.150,00**
		für flexible FW-Leitung **2x DA 88 - 103 mm**	09611		09667		09686	
		für flexible FW-Leitung **2x DA 108 - 115 mm**	09612		09668		09687	
		für flexible FW-Leitung **2x DA 119 - 128 mm**	09613		09669		09688	
		für flexible FW-Leitung **2x DA 135 - 144 mm**	09614		09670		09689	

Installations-Set	**für nachträgliche Ergänzung zum Basis-Set****	**Art.-Nr.**	**€/Stück**
• 1 Stück Pressio®-Ringraumdichtung Typ FW mit Großflansch • 1 Set Zentrierring (System Raci)	für flexible FW-Leitung **DA 69 - 78 mm**	09625	**275,00**
	für flexible FW-Leitung **DA 88 - 103 mm**	09621	
	für flexible FW-Leitung **DA 108 - 115 mm**	09622	
	für flexible FW-Leitung **DA 119 - 128 mm**	09623	
	für flexible FW-Leitung **DA 135 - 144 mm**	09624	

*** Bitte beachten: Wegen Übergröße sind diese Artikel nicht frei Haus lieferbar.**
Verpackungseinheit: 1 Stück pro Palette, Frachtkosten: innerhalb Deutschlands EUR 165,00 pro Palette (außerhalb Deutschlands auf Anfrage)
**** Für ein 2-fach Set werden 2 Installations-Sets benötigt**

Zubehör / Ersatzteile		
Produkt-/Rabattgruppe 300		
Mauerkragen Kautschuk für AD 200 mm inkl. Edelstahlspannbänder	12811	**42,20**
Produkt-/Rabattgruppe 410		
Schalungshilfe DN 200 - Bauzeit Schutzabdeckung	13024	**9,95**
Produkt-/Rabattgruppe 750		
Endmanschette AKT DN 200/150-0 mm inkl. Edelstahlspannbänder	18091	**40,70**

Pressio® Ringraumdichtungen und Mauerhülsen mit Fest-Losflansch 4 pipes

Produkt-/Rabattgruppe 250

Nicht drückendes Waser

Beschreibung	AD Rohr in mm	ID Hülse bzw. KB	€/Stück	Gummizulagen* € / 2 Stück
Dichtungen mit Fest-Losflansch gegen nicht drückendes Wasser nach DIN 18533 (W1-E, W3-E, W4-E) für Bauten mit Dichtungsbahnen inkl. Schrauben und Dübel zur Befestigung **verzinkte Ausführung** 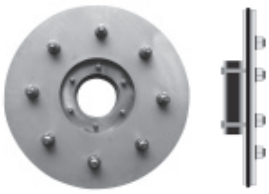	20 - 40	80	auf Anfrage	auf Anfrage
	15 - 65	100		
	55 - 78	125		
	46 - 110	150		
	88 - 160	200		
	135 - 210	250		
	178 - 226	300		
	224 - 282	350		
	270 - 330	400		
	300 - 400	500		
	400 - 500	600		
	500 - 600	700		
	600 - 700	800		
	700 - 800	900		
	800 - 900	1000		

Weitere Größen und Ausführung Edelstahl V2A, alternativ V4A, auf Anfrage.

Beschreibung	AD Rohr in mm	ID Hülse	Mauerhülsenlänge in mm €/Stück		Gummizulagen* € / 2 Stück
			250	350	
Mauerhülsen mit Fest-Losflansch gegen nicht drückendes Wasser nach DIN 18533 (W1-E, W3-E, W4-E) für Bauten mit Dichtungsbahnen **verzinkte Ausführung**	20 - 40	80	auf Anfrage	auf Anfrage	auf Anfrage
	15 - 65	100			
	55 - 78	125			
	46 - 110	150			
	88 - 160	200			
	135 - 210	250			
	178 - 226	300			
	224 - 282	350			
	270 - 330	400			
	300 - 400	500			
	400 - 500	600			
	500 - 600	700			
	600 - 700	800			
	700 - 800	900			
	800 - 900	1000			

Weitere Größen und Ausführung Edelstahl V2A, alternativ V4A, auf Anfrage.

Beschreibung	AD Rohr in mm	ID Hülse	Hülsenlänge 100 mm €/Stück	Gummizulagen* € / 2 Stück
Vorbaumauerhülsen mit Fest-Losflansch gegen nicht drückendes Wasser nach DIN 18533 (W1-E, W3-E, W4-E) für Bauten mit Dichtungsbahnen inkl. Schrauben und Dübel zur Befestigung **verzinkte Ausführung**	20 - 40	80	auf Anfrage	auf Anfrage
	15 - 65	100		
	55 - 78	125		
	46 - 110	150		
	88 - 160	200		
	135 - 210	250		
	178 - 226	300		
	224 - 282	350		
	270 - 330	400		
	300 - 400	500		
	400 - 500	600		
	500 - 600	700		
	600 - 700	800		
	700 - 800	900		
	800 - 900	1000		

Weitere Größen und Ausführung Edelstahl V2A, alternativ V4A, auf Anfrage.

* Gummizulagen (Gummidichtscheiben) für Mauerdurchführungen mit Fest-Losflansch, bei nicht drückendem und drückendem Wasser. Nach DIN 18533 sind die Zulagen bei folgenden Dichtungsbahnen vorgesehen: PIP, EPDM, EVA, ECB. Ebenfalls empfehlen wir bei PVC, PE und PE-HD Dichtbahnen die Zulagen zu verwenden.

Pressio® Ringraumdichtungen und Mauerhülsen mit Fest-Losflansch 4 pipes

Produkt-/Rabattgruppe 250

Drückendes Wasser

Beschreibung	AD Rohr in mm	ID Hülse bzw. KB	€/Stück	Gummizulagen* € / 2 Stück
Dichtungen mit Fest-Losflansch gegen drückendes Wasser nach DIN 18533 (W2-E) für Bauten mit Dichtungsbahnen inkl. Schrauben und Dübel zur Befestigung **verzinkte Ausführung** 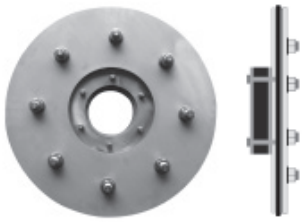	20 - 40	80	auf Anfrage	auf Anfrage
	15 - 65	100		
	55 - 78	125		
	46 - 110	150		
	88 - 160	200		
	135 - 210	250		
	178 - 226	300		
	224 - 282	350		
	270 - 330	400		
	300 - 400	500		
	400 - 500	600		
	500 - 600	700		
	600 - 700	800		
	700 - 800	900		
	800 - 900	1000		

Weitere Größen und Ausführung Edelstahl V2A, alternativ V4A, auf Anfrage.

Beschreibung	AD Rohr in mm	ID Hülse	Mauerhülsenlänge in mm €/Stück		Gummizulagen* € / 2 Stück
			250	350	
Mauerhülsen mit Fest-Losflansch gegen drückendes Wasser nach DIN 18533 (W2-E) für Bauten mit Dichtungsbahnen **verzinkte Ausführung**	20 - 40	80	auf Anfrage	auf Anfrage	auf Anfrage
	15 - 65	100			
	55 - 78	125			
	46 - 110	150			
	88 - 160	200			
	135 - 210	250			
	178 - 226	300			
	224 - 282	350			
	270 - 330	400			
	300 - 400	500			
	400 - 500	600			
	500 - 600	700			
	600 - 700	800			
	700 - 800	900			
	800 - 900	1000			

Weitere Größen und Ausführung Edelstahl V2A, alternativ V4A, auf Anfrage.

Beschreibung	AD Rohr in mm	ID Hülse	Hülsenlänge 100 mm €/Stück	Gummizulagen* € / 2 Stück
Vorbaumauerhülsen mit Fest-Losflansch gegen drückendes Wasser nach DIN 18533 (W2-E) für Bauten mit Dichtungsbahnen inkl. Schrauben und Dübel zur Befestigung **verzinkte Ausführung** 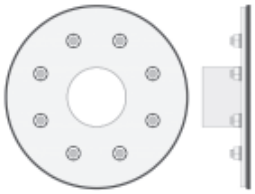	20 - 40	80	auf Anfrage	auf Anfrage
	15 - 65	100		
	55 - 78	125		
	46 - 110	150		
	88 - 160	200		
	135 - 210	250		
	178 - 226	300		
	224 - 282	350		
	270 - 330	400		
	300 - 400	500		
	400 - 500	600		
	500 - 600	700		
	600 - 700	800		
	700 - 800	900		
	800 - 900	1000		

Weitere Größen und Ausführung Edelstahl V2A, alternativ V4A ,auf Anfrage.

* Gummizulagen (Gummidichtscheiben) für Mauerdurchführungen mit Fest-Losflansch, bei nicht drückendem und drückendem Wasser. Nach DIN 18533 sind die Zulagen bei folgenden Dichtungsbahnen vorgesehen: PIP, EPDM, EVA, ECB. Ebenfalls empfehlen wir bei PVC, PE und PE-HD Dichtbahnen die Zulagen zu verwenden.

Pressio® Ringraumdichtungen und Mauerhülsen mit Fest-Losflansch 4 pipes

Produkt-/Rabattgruppe 250

Beschreibung	AD Rohr in mm	ID Hülse	€/Stück
Geschlossene Vorbaumauerhülse inkl. Schrauben und Dübel zur Befestigung sowie Dichtmittel **verzinkte Ausführung** 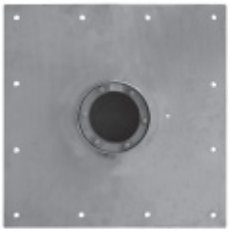 **Lieferung ohne Dichteinsatz**	20 - 40	80	**auf Anfrage**
	15 - 65	100	
	55 - 78	125	
	46 - 110	150	
	88 - 160	200	
	135 - 210	250	
	178 - 226	300	
	224 - 282	350	
	270 - 330	400	
	300 - 400	500	
	400 - 500	600	
	500 - 600	700	
	600 - 700	800	
	700 - 800	900	
	800 - 900	1000	

Weitere Größen und Ausführung Edelstahl V2A, alternativ V4A, auf Anfrage.

Beschreibung	AD Rohr in mm	ID Hülse	€/Stück
Geteilte Vorbaumauerhülse inkl. Schrauben und Dübel zur Befestigung sowie Dichtmittel **verzinkte Ausführung** 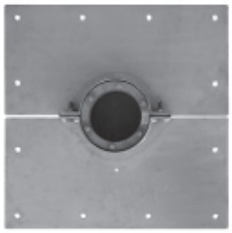 **Lieferung ohne Dichteinsatz**	20 - 40	80	**auf Anfrage**
	15 - 65	100	
	55 - 78	125	
	46 - 110	150	
	88 - 160	200	
	135 - 210	250	
	178 - 226	300	
	224 - 282	350	
	270 - 330	400	
	300 - 400	500	
	400 - 500	600	
	500 - 600	700	
	600 - 700	800	
	700 - 800	900	
	800 - 900	1000	

Weitere Größen und Ausführung Edelstahl V2A, alternativ V4A, auf Anfrage.

Für vom Kunden beauftragte Zeichnungen behalten wir uns vor, einen Stundensatz von bis zu 95,00 € zu berechnen.

Pressio®-Elements Ringraumdichtungen 4 pipes

Produkt-/Rabattgruppe 100

		Qualität C, EPDM - Kautschuk Farbe schwarz, Shore 50 ± 5, Schrauben verzinkt		Qualität S316, EPDM - Kautschuk Farbe schwarz, Shore 50 ± 5, Schrauben V4A	
Beschreibung	**Typ**	**Artikel-Nr.**	**€/Stück**	**Artikel-Nr.**	**€/Stück**
Ringraumdichtung Pressio®-Elements: **(Standard EPDM - schwarz)**	IL 100	09999	**2,75**	10029	**3,00**
	IL 200	10000	**3,30**	10030	**3,85**
	IL 265	10001	**4,25**	10031	**5,25**
	IL 275	10002	**3,90**	10032	**4,50**
	IL 300	10003	**5,10**	10033	**6,25**
	IL 310	10004	**5,85**	10034	**7,45**
	IL 315	10005	**5,85**	10035	**7,45**
	IL 325	10006	**8,55**	10036	**14,00**
	IL 340	10007	**7,90**	10037	**11,00**
	IL 360	10008	**9,75**	10038	**12,40**
	IL 400	10009	**16,00**	10039	**20,15**
	IL 410	10010	**12,50**	10040	**17,05**
	IL 425	10011	**13,60**	10041	**18,60**
	IL 440	10012	**16,50**	10042	**23,20**
	IL 475	10013	**13,40**	10043	**18,60**
	IL 500	10014	**25,50**	10044	**37,15**
	IL 525	10015	**24,20**	10045	**35,60**
	IL 575	10016	**22,50**	10046	**34,10**
	IL 650	10019	**37,00**	10049	**50,85**

		Qualität BC, EPDM - Kautschuk Farbe blau, Shore 40 ± 5, Schrauben verzinkt		Qualität BS316, EPDM - Kautschuk Farbe blau, Shore 40 ± 5, Schrauben V4A	
Beschreibung	**Typ**	**Artikel-Nr.**	**€/Stück**	**Artikel-Nr.**	**€/Stück**
Ringraumdichtung Pressio®-Elements: **(weicher EPDM - blau)**	IL 100	10059	**3,00**	10089	**3,30**
	IL 200	10060	**3,70**	10090	**4,25**
	IL 265	10061	**4,75**	10091	**6,45**
	IL 275	10062	**4,30**	10092	**5,00**
	IL 300	10063	**5,55**	10093	**6,90**
	IL 310	10064	**6,40**	10094	**8,25**
	IL 315	10065	**6,40**	10095	**8,25**
	IL 325	10066	**9,45**	10096	**15,30**
	IL 340	10067	**8,70**	10097	**12,00**
	IL 360	10068	**10,80**	10098	**14,25**
	IL 400	10069	**17,60**	10099	**22,10**
	IL 410	10070	**13,75**	10100	**19,60**
	IL 425	10071	**15,00**	10101	**20,50**
	IL 440	10072	**18,15**	10102	**25,50**
	IL 475	10073	**15,00**	10103	**20,50**
	IL 500	10074	**28,50**	10104	**40,90**
	IL 525	10075	**27,60**	10105	**39,15**
	IL 575	10076	**24,75**	10106	**37,50**
	IL 615	10077	**59,70**	10107	**70,05**
	IL 625	10078	**39,80**	10108	**46,70**
	IL 650	10079	**38,90**	10109	**45,00**
	IL 700	10080	**65,50**	10110	**77,05**

Pressio®-Elements Ringraumdichtungen 4 pipes

Produkt-/Rabattgruppe 100

		Qualität OC, Nitril - Kautschuk, Farbe grün, Shore 50 ± 5, Schrauben verzinkt		Qualität OS316, Nitril - Kautschuk, Farbe grün, Shore 50 ± 5, Schrauben V4A	
Beschreibung	**Typ**	**Artikel-Nr.**	**€/Stück**	**Artikel-Nr.**	**€/Stück**
Ringraumdichtung Pressio®-Elements: **(Nitril-Kautschuk - grün)**	IL 100	10119	**3,30**	10149	**3,65**
	IL 200	10120	**4,05**	10150	**4,65**
	IL 265	10121	**5,20**	10151	**7,10**
	IL 275	10122	**4,75**	10152	**5,50**
	IL 300	10123	**6,10**	10153	**7,60**
	IL 310	10124	**7,00**	10154	**9,10**
	IL 315	10125	**7,00**	10155	**9,10**
	IL 325	10126	**10,40**	10156	**16,80**
	IL 340	10127	**9,55**	10157	**13,20**
	IL 360	10128	**11,85**	10158	**15,70**
	IL 400	10129	**19,30**	10159	**24,30**
	IL 410	10130	**15,10**	10160	**21,55**
	IL 425	10131	**16,50**	10161	**22,55**
	IL 440	10132	**20,00**	10162	**28,05**
	IL 475	10133	**16,50**	10163	**22,55**
	IL 500	10134	**31,35**	10164	**45,00**
	IL 525	10135	**30,30**	10165	**43,00**
	IL 575	10136	**27,20**	10166	**41,25**
	IL 615	10137	**65,70**	10167	**77,10**
	IL 625	10138	**43,80**	10168	**51,40**
	IL 650	10139	**42,80**	10169	**49,50**
	IL 700	10140	**72,05**	10170	**84,80**

		Qualität TS, Silikonkautschuk, Farbe grau, Schrauben V4A, Druckplatten V2A		Qualität KTW/W270, EPDM-Kautschuk, Farbe schwarz, Shore 50 ± 5, Druckplatten weiß	
Beschreibung	**Typ**	**Artikel-Nr.**	**€/Stück**	**Artikel-Nr.**	**€/Stück**
Ringraumdichtung Pressio®-Elements: **Qualität TS für Temperaturen bis 200°C** **Qualität KTW/W270 für Trinkwasserkontakt**	IL 100	01179	**10,00**	01210	**4,95**
	IL 200	01180	**11,50**	01211	**6,05**
	IL 265	01181	**17,05**	01212	**8,00**
	IL 275	01182	**13,55**	01213	**6,45**
	IL 300	01183	**17,75**	01214	**9,50**
	IL 310	01184	**21,00**	01215	**12,55**
	IL 315	01185	**21,00**	01216	**10,70**
	IL 325	01186	**35,50**	01217	**17,60**
	IL 340	01187	**34,05**	01218	**14,45**
	IL 360	01188	**42,45**	01219	**16,55**
	IL 400	01189	**67,95**	01220	**33,10**
	IL 410	01190	**65,70**	01221	**27,95**
	IL 425	01191	**62,20**	01222	**28,90**
	IL 440	01192	**72,10**	01223	**42,80**
	IL 475	01193	**62,20**	01224	**29,15**
	IL 500	01194	**124,35**	01225	**69,05**
	IL 525	01195	**124,35**	01226	**59,25**
	IL 575	01196	**124,35**	01227	**49,55**
	IL 615	01197	**158,90**	-	**-**
	IL 625	01198	**106,00**	01229	**96,65**
	IL 650	01199	**103,50**	01230	**79,85**
	IL 700	01200	**169,50**	-	**-**

Pressio®-Elements Auswahltabelle

nach Kernbohrungen geordnet

Produkt-/Rabattgruppe 100

Hülse / KB ID in mm	Medienrohr AD in mm		Anzahl der Glieder	Typ IL...	€/pro Ring			
	von	bis			Qualität C	Qualität BC	Qualität S316	Qualität BS316
50	10	18	4	275	**15,60**	**17,20**	**18,00**	**20,00**
	25	32	4	100	**11,00**	**12,00**	**12,00**	**13,20**
70	30	36	6	275	**23,40**	**25,80**	**27,00**	**30,00**
	39	45	6	200	**19,80**	**22,20**	**23,10**	**25,50**
	45	52	6	100	**16,50**	**18,00**	**18,00**	**19,80**
80	40	48	8	275	**31,20**	**34,40**	**36,00**	**40,00**
	49	55	7	200	**23,10**	**25,90**	**26,95**	**29,75**
	55	62	7	100	**19,25**	**21,00**	**21,00**	**23,10**
100	32	45	5	340	**39,50**	**43,50**	**55,00**	**60,00**
	48	57	6	315	**35,10**	**38,40**	**44,70**	**49,50**
	55	64	6	300	**30,60**	**33,30**	**37,50**	**41,40**
	62	68	6	265	**25,50**	**28,50**	**31,50**	**38,70**
	68	75	9	200	**29,70**	**33,30**	**34,65**	**38,25**
	75	82	9	100	**24,75**	**27,00**	**27,00**	**29,70**
125	42	61	5	360	**48,75**	**54,00**	**62,00**	**71,25**
	58	74	7	340	**55,30**	**60,90**	**77,00**	**84,00**
	73	82	8	315	**46,80**	**51,20**	**59,60**	**66,00**
	80	89	8	300	**40,80**	**44,40**	**50,00**	**55,20**
	87	93	8	265	**34,00**	**38,00**	**42,00**	**51,60**
	95	100	12	200	**39,60**	**44,40**	**46,20**	**51,00**
	100	107	12	100	**33,00**	**36,00**	**36,00**	**39,60**
150	58	76	5	410	**62,50**	**68,75**	**85,25**	**98,00**
	66	82	6	360	**58,50**	**64,80**	**74,40**	**85,50**
	82	99	9	340	**71,10**	**78,30**	**99,00**	**108,00**
	105	114	7	310	**40,95**	**44,80**	**52,15**	**57,75**
	112	118	10	265	**42,50**	**47,50**	**52,50**	**64,50**
	118	125	14	200	**46,20**	**51,80**	**53,90**	**59,50**
	125	132	14	100	**38,50**	**42,00**	**42,00**	**46,20**
200	90	104	6	575	**135,00**	**148,50**	**204,60**	**225,00**
	103	117	7	475	**93,80**	**105,00**	**130,20**	**143,50**
	103	124	7	410	**87,50**	**96,25**	**119,35**	**137,20**
	116	133	9	360	**87,75**	**97,20**	**111,60**	**128,25**
	132	149	13	340	**102,70**	**113,10**	**143,00**	**156,00**
	155	164	10	310	**58,50**	**64,00**	**74,50**	**82,50**
250	134	154	8	575	**180,00**	**198,00**	**272,80**	**300,00**
	140	160	6	440	**99,00**	**108,90**	**139,20**	**153,00**
	153	163	9	475	**120,60**	**135,00**	**167,40**	**184,50**
	158	177	7	400	**112,00**	**123,20**	**141,05**	**154,70**
	166	186	12	360	**117,00**	**129,60**	**148,80**	**171,00**
	178	192	7	425	**95,20**	**105,00**	**130,20**	**143,50**
	190	203	9	325	**76,95**	**85,05**	**126,00**	**137,70**
	206	212	12	310	**70,20**	**76,80**	**89,40**	**99,00**
300	157	173	7	500	**178,50**	**199,50**	**260,05**	**286,30**
	184	204	10	575	**225,00**	**247,50**	**341,00**	**375,00**
	190	210	8	440	**132,00**	**145,20**	**185,60**	**204,00**
	208	226	12	410	**150,00**	**165,00**	**204,60**	**235,20**
	216	236	15	360	**146,25**	**162,00**	**186,00**	**213,75**
	234	244	20	340	**158,00**	**174,00**	**220,00**	**240,00**
	240	253	11	325	**94,05**	**103,95**	**154,00**	**168,30**
	255	264	15	310	**87,75**	**96,00**	**111,75**	**123,75**

Pressio®-Elements Auswahltabelle
nach Kernbohrungen geordnet

Produkt-/Rabattgruppe 100

Hülse / KB ID in mm	Medienrohr AD in mm		Anzahl der Glieder	Typ IL...	€/pro Ring			
	von	bis			Qualität C	Qualität BC	Qualität S316	Qualität BS316
350	182	210	8	650	296,00	311,20	406,80	360,00
	207	229	9	500	229,50	256,50	334,35	368,10
	223	239	9	525	217,80	248,40	320,40	352,35
	234	254	12	575	270,00	297,00	409,20	450,00
	253	267	14	475	187,60	210,00	260,40	287,00
	253	274	14	410	175,00	192,50	238,70	274,40
	266	286	18	360	175,50	194,40	223,20	256,50
	258	274	10	400	160,00	176,00	201,50	221,00
	276	293	11	425	149,60	165,00	204,60	225,50
	286	296	24	340	189,60	208,80	264,00	288,00
	294	303	13	325	111,15	122,85	182,00	198,90
	307	314	18	310	105,30	115,20	134,10	148,50
400	204	234	9	625	-	358,20	-	420,30
	234	255	9	650	333,00	350,10	457,65	405,00
	264	279	10	500	255,00	285,00	371,50	409,00
	273	289	11	525	266,20	303,60	391,60	430,65
	284	304	14	575	315,00	346,50	477,40	525,00
	292	310	11	440	181,50	199,65	255,20	280,50
	303	317	16	475	214,40	240,00	297,60	328,00
	308	327	12	400	192,00	211,20	241,80	265,20
	326	341	12	425	163,20	180,00	223,20	246,00
	340	353	15	325	128,25	141,75	210,00	229,50
450	235	256	7	700	-	458,50	-	539,35
	254	265	10	625	-	398,00	-	467,00
	266	286	7	615	-	417,90	-	490,35
	285	311	11	650	407,00	427,90	559,35	495,00
	307	329	12	500	306,00	342,00	445,80	490,80
	327	339	12	525	290,40	331,20	427,20	469,80
	335	354	16	575	360,00	396,00	545,60	600,00
	345	356	13	440	214,50	235,95	301,60	331,50
	355	367	19	475	254,60	285,00	353,40	389,50
	358	377	14	400	224,00	246,40	282,10	309,40
	376	393	14	425	190,40	210,00	260,40	287,00
	375	386	24	360	234,00	259,20	297,60	342,00
	390	403	17	325	145,35	160,65	238,00	260,10
500	285	306	8	700	-	524,00	-	616,40
	304	334	12	625	-	477,60	-	560,40
	335	359	12	650	444,00	466,80	610,20	540,00
	357	379	14	500	357,00	399,00	520,10	572,60
	373	389	14	525	338,80	386,40	498,40	548,10
	385	400	18	575	405,00	445,50	613,80	675,00
	390	410	14	440	231,00	254,10	324,80	357,00
	408	427	15	400	240,00	264,00	302,25	331,50
	426	443	16	425	217,60	240,00	297,60	328,00
	440	453	19	325	162,45	179,55	266,00	290,70

Pressio®-Elements Auswahltabelle

nach Kernbohrungen geordnet

Produkt-/Rabattgruppe 100

Hülse / KB ID in mm	Medienrohr AD in mm		Anzahl der Glieder	Typ IL...	€/pro Ring			
	von	bis			Qualität C	Qualität BC	Qualität S316	Qualität BS316
600	385	406	10	700	-	**655,00**	-	**770,50**
	404	434	15	625	-	**597,00**	-	**700,50**
	436	457	15	650	**555,00**	**583,50**	**762,75**	**675,00**
	457	479	17	500	**433,50**	**484,50**	**631,55**	**695,30**
	473	489	17	525	**411,40**	**469,20**	**605,20**	**665,55**
	490	503	17	440	**280,50**	**308,55**	**394,40**	**433,50**
	503	509	25	475	**335,00**	**375,00**	**465,00**	**512,50**
	508	527	19	400	**304,00**	**334,40**	**382,85**	**419,90**
	526	543	19	425	**258,40**	**285,00**	**353,40**	**389,50**
	540	553	23	325	**196,65**	**217,35**	**322,00**	**351,90**

Lieferbar in den Ausführungen:	
Qualität C	Gummi EPDM (schwarz Standard), Schrauben verzinkt
Qualität BC	Gummi EPDM (blau, extra weich für Kunststoffrohr), Schrauben verzinkt
Qualität S316	Gummi EPDM (schwarz Standard), Schrauben V4A-Edelstahl
Qualität BS316	Gummi EPDM (blau, extra weich für Kunststoffrohr), Schrauben V4A-Edelstahl
Qualität OC	Gummi Nitril (grün, ölbeständig), Schrauben verzinkt, Preis auf Anfrage
Qualität OS316	Gummi Nitril (grün, ölbeständig), Schrauben V4A-Edelstahl, Preis auf Anfrage
Qualität TS	Gummi Silikon (grau, hochtemperaturbeständig), Schrauben V4A-Edelstahl, Druckplatten V2A-Edelstahl, Preis auf Anfrage
Qualität KTW/W270	Gummi EPDM (schwarz, zugelassen nach KTW/W270/UBA-BWGL), Schrauben V4A-Edelstahl, Druckplatten weiß, Preis auf Anfrage

Für die Ermittlung der passenden Pressio®-Elements steht Ihnen auch unter www.4pipes.de unser Berechnungsprogramm zur Verfügung.

Schachtanschlüsse 4 pipes

Produkt-/Rabattgruppe 330

Schachtanschluss P-MC	Rohr AD mm	Ø Bohrloch mm	Art.-Nr.	€/Stück
gerader Ring Gummiqualität: EPDM NBR auf Anfrage	110	138	22900	**15,40**
	125	151	22901	**16,40**
	160	186	22902	**19,25**
	200	226	22903	**22,50**
	250	276	22904	**28,95**
	315	341	22905	**35,55**
	400	426	22906	**44,35**
	500	526	22907	**54,75**
	630	656	22908	**68,05**

Produkt-/Rabattgruppe 410

Gummistützring	ID Kernbohrung bzw. Futterrohr	Ø Mediumrohr in mm	Artikel-Nr.	€/Stück
	DI 70	18-32	13040	**4,15**
	DI 70	40	13039	**4,15**
	DI 80	25-42	13041	**4,45**
	DI 80	45-52	13042	**4,45**
	DI 90	25-42	13043	**4,60**
	DI 90	42-54	13044	**4,60**
	DI 99-103,6	20-25	13045	**4,90**
	DI 99-103,6	32-40	13046	**4,90**
	DI 99-103,6	40-56	13047	**4,90**
	DI 99-103,6	56-66	13048	**4,90**

Konische Dichtstopfen, Dichtmassen 4 pipes

Produkt-/Rabattgruppe 410

Beschreibung	Für Schutzrohr ID Ø in mm	Für Medienrohr AD Ø in mm	Passend für Kabelschutzrohr DN/ AD (Wellrohr)	Artikel-Nr.	€/Stück
Konischer Dichtstopfen zur Abdichtung erdverlegter Leitungen. Dicht gegen nicht drückendes Wasser.	37 - 43	Blind*	50 / 50	12940	**5,05**
		32		12941	**3,85**
	45 - 55	Blind*	63 / 64	12945	**6,25**
		32		12946	**5,20**
		40		12947	**5,20**
	54 - 64	Blind*	75 / 76	12950	**7,60**
		32		12951	**5,95**
		40		12952	**5,95**
		50		12953	**5,95**
	62 - 72	Blind*		12955	**8,55**
		32		12956	**6,80**
		40		12957	**6,80**
		50		12958	**6,80**
	70 - 80	Blind*	90 / 91	12960	**9,40**
		32		12961	**7,20**
		40		12962	**7,20**
		50		12963	**7,20**
		63		12964	**7,20**
		32 + 12* *Ø32 und Ø12 mit Blind-stopfen vorbelegt		12965	**14,40**
	85 - 95	Blind*	110 / 111	12970	**13,55**
		32		12971	**11,65**
		40		12972	**11,65**
		50		12973	**11,65**
		63		12974	**11,65**
	96 - 106	Blind*	120 / 118	12980	**16,10**
		32		12981	**14,40**
		40		12982	**14,40**
		50		12983	**14,40**
		63		12984	**14,40**
		32 + 2x7* *2x Ø7 mit Blindstopfen vorbelegt		12986	**17,30**
		40* + 1x12* *Ø40 und Ø12 mit Blind-stopfen vorbelegt		12987	**20,70**

* Anzahl und mögliche Größe der Bohrungen auf Anfrage. Je Bohrung 8,00 EUR

Produkt-/Rabattgruppe 225 – Stopaq Abdichtungssysteme 4 pipes

	Beschreibung	Typ	VPE	Artikel-Nr.	€/Stück
	Dauerelastische Dichtmasse für Mauerdurchführungen	Stopaq 2100 Aquastop Kartusche 0,33 kg	25	11100	**58,80**
		Stopaq 2100 Aquastop Kartusche 0,62 kg	20	11107	**82,50**
	Zubehör				
	Handpistole* für 0,33 kg Kartuschen	-	1	11103	**37,10***
	Handpistole* für 0,62 kg Kartuschen	-	1	11104	**142,30***
	Schaumband, Rolle à 5 m	-	15	11105	**14,30**
	Mörtel, 0,5 kg	für 2100	20	11106	**23,75**

*** Handpistolen nicht rabattierfähig**

Aqua Camstopper Rohrverschlussstopfen 4 pipes

Produkt-/Rabattgruppe 375

	Bezeichnung	ID Rohr bzw. Kernbohrung in mm		Druckdicht in bar	Anschluss-Gewinde (Zoll)	Art.-Nr.	€/Stück
		von	bis				
Aqua Camstopper „ORIGINAL“ (Kunststoff)	CAM90	90	97	0,5	1/2	13960	**68,30**
	CAM100	96	103	0,5	1/2	13961	**68,45**
	CAM105	102	107	0,5	1/2	13962	**72,90**
	CAM110	108	112	0,5	1/2	13963	**81,85**
	CAM120	116	123	0,5	1/2	13964	**82,80**
	CAM130	125	132	0,5	1/2	13965	**83,20**
	CAM140	136	142	0,3	1/2	13966	**84,50**
	CAM145	144	149	0,3	1/2	13967	**85,15**
	CAM150	149	153	0,3	1/2	13968	**85,15**
	CAM160	157	162	0,3	1/2	13969	**88,40**
Aqua Camstopper „PRO“ (Aluminium)	PRO205W	185	210	0,5	1	13980	**285,75**
	PRO225W	208	235	0,5	1	13981	**298,95**
	PRO250W	220	250	0,5	1	13982	**310,65**
	PRO270W	244	270	0,5	1	13983	**341,35**
	PRO300W	284	310	0,5	1	13984	**377,65**
	PRO315W	298	323	0,5	1	13985	**377,65**
	PRO350W	327	350	0,3	1	13986	**509,45**
	PRO375W	356	382	0,3	1	13987	**514,15**
	PRO400W	377	400	0,3	1	13988	**517,45**
	PRO420W	403	425	0,3	1	13989	**555,75**
	PRO470W	453	474	0,3	1	13990	**557,05**
	PRO520W	500	521	0,3	1	13991	**1.002,10**

Aqua Camstopper „PRO SPC“ Individuell	PRO SPC	Sondergrößen bis DN1400 (auf Anfrage)

	Ausführung	Länge max.	Bemerkung	Art.-Nr.	€/Stück
Aqua Camstopper Installations-Werkzeug	Einbau-/ Ausbau-hilfe für CAM100-CAM150	3323 mm	teleskopierbare Ausführung	13999	**418,65**

Aqua Stopper Rohrverschlussstopfen 4 pipes

Produkt-/Rabattgruppe 375

Ausführung: **Aluminium**

Spannbereich					
Min. ID Rohr in mm	Max. ID Rohr in mm	Max. Wasserdruck* in bar	Anschluss-Gewinde (Zoll)	Art.-Nr.	€/Stück
38	50	1,5	1/2	13930	**40,75**
49	62	1,5	1/2	13931	**42,65**
62	77	1,5	1/2	13932	**50,30**
73	89	1	1/2	13933	**54,25**
84	103	1	1/2	13934	**57,95**
94	110	0,5	1/2	13935	**67,85**
112	130	0,5	1/2	13936	**77,75**
125	142	0,5	1/2	13937	**84,80**
146	168	0,5	1/2	13938	**94,90**
175	200	0,5	1	13939	**251,50**
193	220	0,5	1	13940	**266,25**
220	240	0,5	1	13941	**273,15**
245	270	0,5	1	13942	**300,45**
277	328	0,5	1	13943	**315,70**
295	325	0,5	1	13944	**330,65**
325	360	0,3	1	13945	**501,20**
350	385	0,3	1	13946	**529,85**
370	410	0,3	1	13947	**543,05**
390	435	0,3	1	13948	**561,00**
445	495	0,3	2	13949	**624,20**
495	550	0,2	2	13950	**696,40**
595	650	0,2	2	13951	**975,05**

* Mit Ausdrücksicherung bauseits

Compenseal Abdichtmanschette 4 pipes

Produkt-/Rabattgruppe 850

Beschreibung	Bezeichnung AD Rohr in mm	max. Kern-bohrung ID in mm	Außen-durchmesser Gummiflansch AD in mm	Art.-Nr.	€/Stück
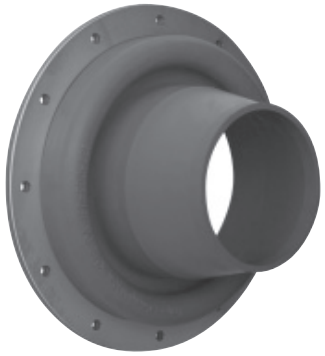	KMR DA 75-90-110	150 / 200	350	20050	**428,20**
	KMR DA 125-140-160	200 / 250	400	20051	**529,45**
	KMR DA 180-200-225	300	450	20052	**701,65**
	KMR DA 250-280-315	350 / 400	565	20053	**879,65**
	KMR DA 355-400	450 / 500	650	20054	**1.065,05**
	KMR DA 450-500	550 / 600	750	20055	**1.334,20**
Kompensierende Abdichtmanschette für Wanddurchführungen von sich bewegenden oder setzenden Rohren, druckdicht bis max. 1,0 bar, Längenausdehnungen ± 40 mm sind möglich **Preise inkl. Spannbänder, Schrauben, Dübel, Dichtkleber**	KMR DA 560-630	650 / 700	880	20056	**1.764,40**
	KMR DA 670	800	950	20058	**2.039,10**
	KMR DA 710-800	800 / 900	1050	20057	**2.409,85**

Größere Dimensionen gern auf Anfrage

Sechskant - Schrauben nach DIN 571 d = 12 mm (Dübel 14mm)

Manschettenstärke ca. 8 mm ± 1 mm

Abdichtmanschette Typ KMR 4 pipes

Produkt-/Rabattgruppe 800

Art.-Nr.	Beschreibung	€/Stück
19810	Abdichtmanschette 4 pipes Typ KMR DA 75 x DN 100	**203,25**
19811	Abdichtmanschette 4 pipes Typ KMR DA 75 x DN 125	**210,30**
19812	Abdichtmanschette 4 pipes Typ KMR DA 75 x DN 150	**238,25**
19813	Abdichtmanschette 4 pipes Typ KMR DA 75 x DN 200	**259,35**
19819	Abdichtmanschette 4 pipes Typ KMR DA 90 x DN 150	**238,25**
19820	Abdichtmanschette 4 pipes Typ KMR DA 90 x DN 200	**277,60**
19821	Abdichtmanschette 4 pipes Typ KMR DA 90 x DN 250	**294,40**
19824	Abdichtmanschette 4 pipes Typ KMR DA 110 x DN 150	**245,40**
19825	Abdichtmanschette 4 pipes Typ KMR DA 110 x DN 200	**281,75**
19826	Abdichtmanschette 4 pipes Typ KMR DA 110 x DN 250	**334,95**
19829	Abdichtmanschette 4 pipes Typ KMR DA 125 x DN 150	**259,35**
19830	Abdichtmanschette 4 pipes Typ KMR DA 125 x DN 200	**288,10**
19831	Abdichtmanschette 4 pipes Typ KMR DA 125 x DN 250	**336,40**
19799	Abdichtmanschette 4 pipes Typ KMR DA 140 x DN 200	**294,40**
19832	Abdichtmanschette 4 pipes Typ KMR DA 140 x DN 250	**339,25**
19833	Abdichtmanschette 4 pipes Typ KMR DA 140 x DN 300	**398,05**
19834	Abdichtmanschette 4 pipes Typ KMR DA 160 x DN 200	**329,40**
19835	Abdichtmanschette 4 pipes Typ KMR DA 160 x DN 250	**343,35**
19836	Abdichtmanschette 4 pipes Typ KMR DA 160 x DN 300	**393,90**
19839	Abdichtmanschette 4 pipes Typ KMR DA 200 x DN 250	**451,25**
19840	Abdichtmanschette 4 pipes Typ KMR DA 200 x DN 300	**459,70**
19841	Abdichtmanschette 4 pipes Typ KMR DA 200 x DN 350	**493,30**
19842	Abdichtmanschette 4 pipes Typ KMR DA 225 x DN 300	**459,70**
19843	Abdichtmanschette 4 pipes Typ KMR DA 225 x DN 400	**563,30**
19844	Abdichtmanschette 4 pipes Typ KMR DA 250 x DN 300	**504,55**
19845	Abdichtmanschette 4 pipes Typ KMR DA 250 x DN 350	**515,80**
19846	Abdichtmanschette 4 pipes Typ KMR DA 250 x DN 400	**569,00**
19849	Abdichtmanschette 4 pipes Typ KMR DA 315 x DN 350	**581,55**
19850	Abdichtmanschette 4 pipes Typ KMR DA 315 x DN 400	**588,50**
19851	Abdichtmanschette 4 pipes Typ KMR DA 315 x DN 450	**683,95**
19855	Abdichtmanschette 4 pipes Typ KMR DA 355 x DN 450	**635,95**
19856	Abdichtmanschette 4 pipes Typ KMR DA 355 x DN 500	**693,70**
19859	Abdichtmanschette 4 pipes Typ KMR DA 400 x DN 450	**685,60**
19860	Abdichtmanschette 4 pipes Typ KMR DA 400 x DN 500	**693,70**
19861	Abdichtmanschette 4 pipes Typ KMR DA 400 x DN 550	**763,75**
19864	Abdichtmanschette 4 pipes Typ KMR DA 450 x DN 500	**688,15**
19865	Abdichtmanschette 4 pipes Typ KMR DA 450 x DN 550	**773,50**
19866	Abdichtmanschette 4 pipes Typ KMR DA 450 x DN 600	**952,90**
19870	Abdichtmanschette 4 pipes Typ KMR DA 500 x DN 600	**889,85**
19871	Abdichtmanschette 4 pipes Typ KMR DA 500 x DN 650	**950,05**
19875	Abdichtmanschette 4 pipes Typ KMR DA 560 x DN 650	**944,50**
19876	Abdichtmanschette 4 pipes Typ KMR DA 560 x DN 700	**1.008,90**
19880	Abdichtmanschette 4 pipes Typ KMR DA 630 x DN 700	**1.001,90**
19881	Abdichtmanschette 4 pipes Typ KMR DA 630 x DN 750	**1.052,40**
19885	Abdichtmanschette 4 pipes Typ KMR DA 670 x DN 750	**1.025,70**
19886	Abdichtmanschette 4 pipes Typ KMR DA 670 x DN 800	**1.118,25**
19890	Abdichtmanschette 4 pipes Typ KMR DA 710 x DN 800	**1.137,75**
19891	Abdichtmanschette 4 pipes Typ KMR DA 710 x DN 850	**1.189,75**
19900	Abdichtmanschette 4 pipes Typ KMR DA 800 x DN 900	**1.305,95**
19901	Abdichtmanschette 4 pipes Typ KMR DA 800 x DN 950	**1.349,40**
19910	Abdichtmanschette 4 pipes Typ KMR DA 900 x DN 1000	**1.474,00**
19911	Abdichtmanschette 4 pipes Typ KMR DA 900 x DN 1050	**1.478,25**
19920	Abdichtmanschette 4 pipes Typ KMR DA 1000 x DN1100	**1.558,15**
19921	Abdichtmanschette 4 pipes Typ KMR DA 1000 x DN1150	**1.611,35**
19927	Abdichtmanschette 4 pipes Typ KMR DA 1100 x DN1200	**1.698,25**
19928	Abdichtmanschette 4 pipes Typ KMR DA 1200 x DN1300	**1.947,60**

Druckdicht bis 1,0 bar bei Ringraum kleiner 75 mm

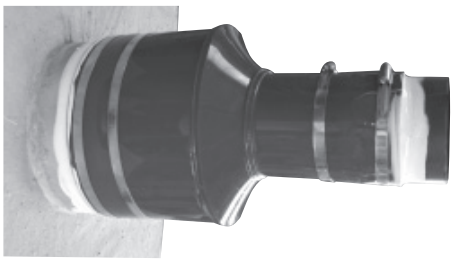

Abdichtmanschette druckdicht bis 1,0 bar, wird komplett mit Dichtmasse und je 2 Spannbändern für Medienrohr und Schutzrohr geliefert.

Andere Abmessungen und Preise auf Anfrage

Keine Lagerware
Fertigung auftragsbezogen

Sonderausführung Flanschabdichtmanschetten in geschlossener oder geteilter Ausführung auf Anfrage

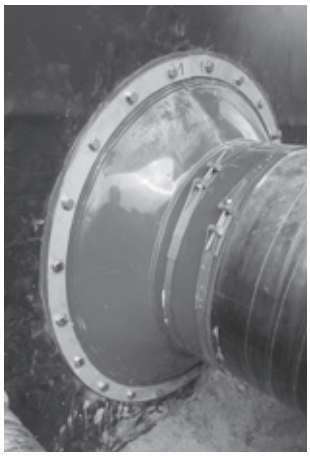

Mauerkragen 4 pipes

Produkt-/Rabattgruppe 300

Mauerkragen Kautschuk	AD Rohr in mm	Spannbereich von AD Rohr	Spannbereich bis AD Rohr	VPE	Art.-Nr.	€/Stück
	20/25	18	25	100	12838	**28,55**
	32	29	32	90	12800	**28,55**
	40	38	42	90	12801	**28,55**
	50	48	53	70	12802	**28,55**
	63	60	64	70	12803	**29,50**
	75	71	80	50	12804	**32,20**
	90	84	92	40	12805	**33,70**
	100	95	105	30	12839	**35,25**
	110	108	116	25	12806	**36,40**
	125	120	130	20	12807	**39,10**
	140	135	148	20	12808	**39,80**
	160	154	166	15	12809	**40,10**
	170	166	171	12	12850	**40,60**
	180	175	190	12	12810	**41,45**
	200	195	210	10	12811	**42,20**
	225	215	230	10	12812	**43,60**
	250	245	260	10	12813	**44,60**
	280	273	290	10	12814	**46,65**
	315	310	327	10	12815	**59,05**
	355	350	365	10	12816	**80,10**
	400	395	410	10	12817	**89,55**
	450	440	460	10	12818	**94,15**
	500	495	515	10	12819	**105,30**
	560	555	580	10	12820	**115,10**
	630	625	650	-	12821	**126,20**
	710	705	735	-	12822	**139,00**
	800	795	830	-	12823	**154,10**
	900	895	930	-	12824	**184,35**
	1000	995	1030	-	12825	**216,55**
	1200	1195	1240	-	12826	**255,50**
	1400	1395	1450	-	12827	**271,95**

Mauerkragen für Blitzschutz	AD Rohr in mm	Spannbereich von AD Rohr	Spannbereich bis AD Rohr	VPE	Art.-Nr.	€/Stück
	8	7	10	-	12835	**24,65**
	12	10	14	-	12836	**24,65**
	30x3	30x2	30x5	-	12837	**24,65**

Preise inkl. Spannbänder

Doppelmauerkragen XL	AD Rohr in mm	AD in mm	Art.-Nr.	€/Stück
	25	77	12770	**21,00**
	32	84	12771	**22,00**
	40	92	12772	**24,95**
	50	102	12773	**28,55**
	63	115	12774	**30,40**
	75	127	12775	**32,20**
	90	142	12776	**33,75**
	100	152	12777	**35,25**
	110	162	12778	**36,40**
	125	177	12779	**39,10**
	140	192	12781	**40,00**
	150	202	12782	**40,10**
	160	212	12783	**40,10**
	175	227	12784	**40,60**
	200	252	12785	**42,20**
	225	277	12786	**43,25**
	250	302	12787	**44,60**
	315	367	12788	**62,95**

Mauerhülsen aus Faserzement 4 pipes

Produkt-/Rabattgruppe 400

ID Hülse	Länge 200 mm		Länge 240 mm		Länge 250 mm		Länge 300 mm		Länge 350 mm	
	Art.-Nr.	€/Stück	Art.-Nr.	€/Stück	Art.-Nr.	€/Stück	Art.-Nr.	€/Stück	Art.-Nr.	€/Stück
80	13100	**22,90**	13486	**25,70**	13101	**25,70**	13102	**29,35**	13103	**40,65**
100	13112	**37,85**	13297	**41,60**	13113	**41,60**	13114	**47,20**	13115	**56,10**
125	13124	**41,60**	13298	**49,25**	13125	**49,25**	13126	**53,00**	13127	**61,60**
150	13136	**45,50**	13299	**52,95**	13137	**52,95**	13138	**56,80**	13139	**69,65**
200	13148	**56,85**	13481	**66,10**	13149	**66,10**	13150	**68,05**	13151	**83,55**
250	13160	**73,80**	13487	**86,85**	13161	**86,85**	13162	**92,55**	13163	**104,25**
300	13172	**81,25**	13483	**92,55**	13173	**92,55**	13174	**109,40**	13175	**124,75**
350	13184	**99,80**	13488	**113,20**	13185	**113,20**	13186	**126,45**	13187	**149,75**
400	13196	**106,05**	13485	**123,00**	13197	**123,00**	13198	**140,05**	13199	**169,70**
500	13220	**167,05**	*	*	13221	**214,90**	13222	**214,90**	13223	**264,00**
600	13232	**193,95**	*	*	13233	**255,45**	13234	**255,45**	13235	**315,95**
700	13244	**214,90**	*	*	13245	**296,85**	13246	**323,60**	13247	**364,20**
800	13256	**240,10**	*	*	13257	**348,40**	13258	**389,05**	13259	**413,45**

ID Hülse	Länge 365 mm		Länge 400 mm		Länge 450 mm		Länge 500 mm		Länge 600 mm	
	Art.-Nr.	€/Stück	Art.-Nr.	€/Stück	Art.-Nr.	€/Stück	Art.-Nr.	€/Stück	Art.-Nr.	€/Stück
80	13489	**41,60**	13104	**41,60**	13105	**48,85**	13106	**49,85**	13107	**60,75**
100	13490	**56,80**	13116	**56,80**	13117	**67,25**	13118	**68,05**	13119	**78,20**
125	13491	**62,40**	13128	**62,40**	13129	**71,65**	13130	**72,40**	13131	**82,70**
150	13480	**70,55**	13140	**70,55**	13141	**92,95**	13142	**93,90**	13143	**106,55**
200	13482	**84,30**	13152	**84,30**	13153	**95,90**	13154	**97,05**	13155	**110,95**
250	13288	**105,25**	13164	**105,25**	13165	**113,85**	13166	**115,10**	13167	**128,40**
300	13484	**126,45**	13176	**126,45**	13177	**138,15**	13178	**140,00**	13179	**153,45**
350	13492	**153,00**	13188	**153,00**	13189	**175,90**	13190	**179,60**	13191	**193,90**
400	13493	**174,00**	13200	**174,00**	13201	**188,75**	13202	**201,55**	13203	**219,80**
500	*	*	13224	**264,00**	13225	**297,55**	13226	**310,85**	13227	**338,20**
600	*	*	13236	**315,95**	13237	**348,50**	13238	**376,30**	13239	**411,10**
700	*	*	13248	**383,80**	13249	**426,80**	13250	**467,05**	13251	**534,35**
800	*	*	13260	**451,10**	13261	**504,75**	13262	**558,20**	13263	**660,10**

ID Hülse	Länge 700 mm		Länge 800 mm		Länge 1000 mm		Länge 1200 mm		Länge 1500 mm	
	Art.-Nr.	€/Stück	Art.-Nr.	€/Stück	Art.-Nr.	€/Stück	Art.-Nr.	€/Stück	Art.-Nr.	€/Stück
80	13108	**70,15**	13109	**81,30**	-	-	-	-	-	-
100	13120	**88,90**	13121	**99,65**	13122	**120,75**	13123	**140,90**	13275	**176,10**
125	13132	**92,95**	13133	**103,55**	13134	**123,90**	13135	**144,20**	13276	**180,20**
150	13144	**120,00**	13145	**133,05**	13146	**158,00**	13147	**186,10**	13290	**232,60**
200	13156	**125,80**	13157	**137,65**	13158	**162,50**	13159	**190,65**	13291	**238,30**
250	13168	**141,55**	13169	**153,30**	13170	**182,15**	13171	**208,30**	13289	**260,40**
300	13180	**166,60**	13181	**180,80**	13182	**205,10**	13183	**233,65**	13269	**292,05**
350	13192	**203,10**	13193	**222,70**	13194	**261,05**	13195	**301,30**	13296	**376,65**
400	13204	**248,95**	13205	**280,35**	13206	**340,60**	13207	**400,85**	13293	**501,05**
500	13228	**364,90**	13229	**393,35**	13230**	**448,05**	-	-	-	-
600	13240	**444,40**	13241	**478,15**	13242**	**531,85**	-	-	-	-
700	13252	**582,15**	13253	**625,55**	13254**	**675,80**	-	-	-	-
800	13264	**713,80**	13265	**768,90**	13266**	**819,90**	-	-	-	-

***auf Anfrage** ****max. Länge L=960 ±20mm Toleranz**

Weitere Größen auf Anfrage.

Mauerhülsen aus Faserzement geteilt 4 pipes

Produkt-/Rabattgruppe 400

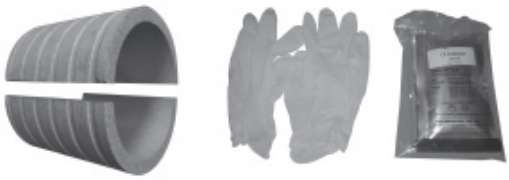

***

ID Hülse	Länge 200 mm		Länge 240 mm		Länge 250 mm		Länge 300 mm		Länge 350 mm	
	Art.-Nr.	€/Stück	Art.-Nr.	€/Stück	Art.-Nr.	€/Stück	Art.-Nr.	€/Stück	Art.-Nr.	€/Stück
100	13312	**68,15**	13592	**74,90**	13313	**74,90**	13314	**85,00**	13315	**101,00**
125	13324	**74,90**	13593	**88,65**	13325	**88,65**	13326	**95,40**	13327	**110,90**
150	13336	**81,90**	13594	**95,35**	13337	**95,35**	13338	**102,25**	13339	**125,40**
200	13348	**102,35**	13595	**119,00**	13349	**119,00**	13350	**122,50**	13351	**150,40**
250	13360	**132,85**	13596	**156,35**	13361	**156,35**	13362	**166,60**	13363	**187,65**
300	13372	**146,25**	13597	**166,60**	13373	**166,60**	13374	**196,95**	13375	**224,55**
350	13384	**179,65**	*	*	13385	**203,80**	13386	**227,65**	13387	**269,55**
400	13396	**190,90**	*	*	13397	**221,40**	13398	**252,10**	13399	**305,50**
500	13420	**300,70**	*	*	13421	**386,85**	13422	**386,85**	13423	**475,20**
600	13432	**349,15**	*	*	13433	**459,85**	13434	**459,85**	13435	**568,75**
700	13444	**386,85**	*	*	13445	**534,35**	13446	**582,50**	13447	**655,60**
800	13456	**432,20**	*	*	13457	**627,15**	13458	**700,30**	13459	**744,25**

ID Hülse	Länge 365 mm		Länge 400 mm		Länge 450 mm		Länge 500 mm		Länge 600 mm	
	Art.-Nr.	€/Stück	Art.-Nr.	€/Stück	Art.-Nr.	€/Stück	Art.-Nr.	€/Stück	Art.-Nr.	€/Stück
100	13478	**102,25**	13316	**102,25**	13317	**121,05**	13318	**122,50**	13319	**140,80**
125	13479	**112,35**	13328	**112,35**	13329	**129,00**	13330	**130,35**	13331	**148,90**
150	13494	**127,00**	13340	**127,00**	13341	**167,35**	13342	**169,05**	13343	**191,80**
200	13495	**151,75**	13352	**151,75**	13353	**172,65**	13354	**174,70**	13355	**199,75**
250	13598	**189,45**	13364	**189,45**	13365	**204,95**	13366	**207,20**	13367	**231,15**
300	13599	**227,65**	13376	**227,65**	13377	**248,70**	13378	**252,00**	13379	**276,25**
350	*	*	13388	**275,40**	13389	**316,65**	13390	**323,30**	13391	**349,05**
400	*	*	13400	**313,20**	13401	**339,75**	13402	**362,80**	13403	**395,65**
500	*	*	13424	**475,20**	13425	**535,60**	13426	**559,55**	13427	**608,80**
600	*	*	13436	**568,75**	13437	**627,30**	13438	**677,35**	13439	**740,00**
700	*	*	13448	**690,85**	13449	**768,25**	13450	**840,70**	13451	**961,85**
800	*	*	13460	**812,00**	13461	**908,55**	13462	**1.004,80**	13463	**1.188,20**

ID Hülse	Länge 700 mm		Länge 800 mm		Länge 1000 mm		Länge 1200 mm		Länge 1500 mm	
	Art.-Nr.	€/Stück	Art.-Nr.	€/Stück	Art.-Nr.	€/Stück	Art.-Nr.	€/Stück	Art.-Nr.	€/Stück
100	13320	**160,05**	13321	**179,40**	13322	**217,35**	13323	**253,65**	13470	**317,00**
125	13332	**167,35**	13333	**186,40**	13334	**223,05**	13335	**259,60**	13471	**324,40**
150	13344	**216,00**	13345	**239,50**	13346	**284,40**	13347	**335,00**	13472	**418,70**
200	13356	**226,45**	13357	**247,80**	13358	**292,50**	13359	**343,20**	13473	**428,95**
250	13368	**254,80**	13369	**275,95**	13370	**327,90**	13371	**374,95**	13474	**468,75**
300	13380	**299,90**	13381	**325,45**	13382	**369,20**	13383	**420,60**	13475	**525,70**
350	13392	**365,60**	13393	**400,90**	13394	**469,90**	13395	**542,35**	13476	**678,00**
400	13404	**448,15**	13405	**504,65**	13406	**613,10**	13407	**721,55**	13477	**901,90**
500	13428	**656,85**	13429	**708,05**	13430**	**806,50**	-	-	-	-
600	13440	**799,95**	13441	**860,70**	13442**	**957,35**	-	-	-	-
700	13452	**1.047,90**	13453	**1.126,00**	13454**	**1.216,45**	-	-	-	-
800	13464	**1.284,85**	13465	**1.384,05**	13466**	**1.475,85**	-	-	-	-

***auf Anfrage**
****max. Länge L=960 ±20mm Toleranz**
***** Bei diesem Artikel berechnen wir zzgl. zu den Frachtkosten eine Gefahrgutzulage**

Preise inkl. Kleber zum Verkleben der Halbschalen. Keine Lagerware!

Weitere Größen auf Anfrage.

Kunststoffmauerhülsen/Schachtfutter PVC und Zubehör

Produkt-/Rabattgruppe 410

Beschreibung	ID in mm	AD in mm	Länge in mm*	Art.-Nr.	€/Stück
Kunststoffmauerhülsen 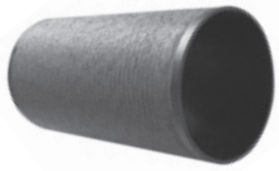	50	54	400	13000	**10,25**
	60	64	400	13001	**11,20**
	70	75	400	13002	**12,15**
	70	75	2000**	13058	**54,35**
	80	85	400	13003	**13,40**
	80	85	2000**	13019	**60,10**
	90	95	400	13004	**14,40**
	100	106	400	13005	**15,60**
	125	131	400	13007	**30,10**
	125	131	3000**	13066	**105,45**
	150	160	400	13008	**40,95**
	150	160	3000**	13065	**152,95**
	200	210	400	13009	**51,40**
	200	210	1500	13061	**148,95**
	300	315	400	13013	**104,75**
	300	315	1000	13064	**192,40**
erhöhte Wandstärke	100	110	400	13006	**21,80**
	100	110	3000**	13018	**106,45**
	250	280	400	13010	**211,00**
	250	280	1000	13062	**365,40**

***andere Längen auf Anfrage** ****Achtung Sperrgutzuschlag für Längen ≥ 2 m**

Beschreibung	ID in mm	AD in mm	AD Klebeflansch in mm	Länge in mm*	Art.-Nr.	€/Stück
Kunststoffmauerhülsen mit Klebeflansch	80	85	185	400	13873	**81,65**
	100	110	210	400	13876	**97,70**
	125	131	231	400	13877	**91,15**
	150	160	260	400	13878	**107,65**
	200	210	310	400	13879	**138,10**
	250	280	380	400	13880	**280,60**
	300	315	415	400	13881	**195,55**

***andere Längen auf Anfrage**

Mauerhülse mit Muffe und Dichtung	ID in mm	ID Muffe in mm	Länge in mm	Art.-Nr.	€/Stück
	100	110	500	13011	**54,00**

Schalungsdeckel aus PE	Ø ID Mauerhülse in mm	Art.-Nr.	€/Stück
	80	13020	**4,00**
	100	13021	**4,45**
	125	13022	**6,05**
	150	13023	**8,10**
	200	13024	**9,95**
	250	13025	**12,15**
	300	13026	**14,60**

Schachtfutter PVC	Schachtfutter für Rohr AD in mm	Länge in mm	Art.-Nr.	€/Stück
	110	110	13030	auf Anfrage
	110	250	13032	auf Anfrage
	110	300	13035	auf Anfrage
	125	110	13038	auf Anfrage
	125	250	13033	auf Anfrage
	125	300	13036	auf Anfrage
	160	110	13031	auf Anfrage
mit innenliegender Lippendichtung zum Durchschieben des Mediumrohres	160	250	13034	auf Anfrage
	160	300	13037	auf Anfrage

Epoxydharz für Kernbohrungen, Stahlmauerhülsen

Produkt-/Rabattgruppe 400

	Beschreibung	Gebinde	Artikel-Nr.	€/Stück
	Epoxydharz für Beschichtung von Kernbohrungen, 2 Komponenten KTW	1,0 kg Gebinde	13099	**86,05***
	1K Beto-coat für Beschichtung von Kernbohrungen	750 ml	13096	**53,80***

*** Bei diesem Artikel berechnen wir zzgl. zu den Frachtkosten eine Gefahrgutzulage**

Produkt-/Rabattgruppe 420

Stahlmauerhülse mit mittigem Ankerflansch 50 mm umlaufend beidseitig verschweißt

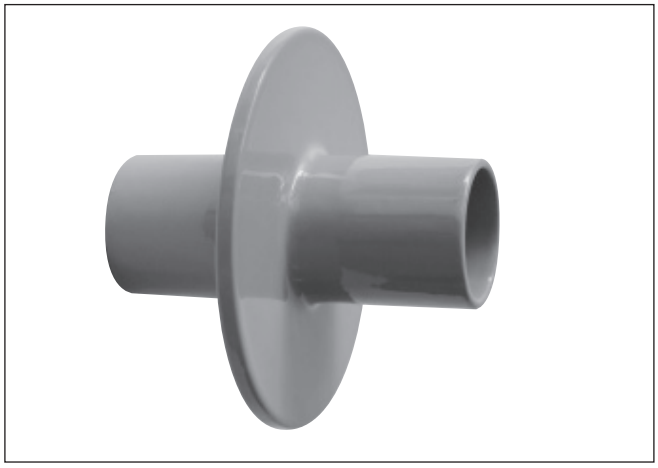

Stahlmauerhülse roh schwarz, verzinkt oder aus Edelstahl auf Anfrage.
Stahlmauerhülsen werden individuell angefertigt und haben entsprechende Lieferzeiten.

Gummi-Stahl Flanschdichtungen Typ RSG
für Stahl- und Gußeisenflansche

Produkt-/Rabattgruppe 425 bis einschl. DN 300; Produkt-/Rabattgruppe 450 ab DN 350

Nenn-weite DN	Abmessungen in mm EN 1514-1 ISO 7483	Druckstufe PN 6	10	16	25	40	Art.-Nr.	Gummi NBR* €/Stück	Art.-Nr.	Gummi EPDM-KTW** €/Stück	Art.-Nr.	Gummi FKM €/Stück
15	22 x 51 x 4		x	x	x	x	13500	**3,95**	13600	**4,50**	13700	**9,80**
20	27 x 61 x 4		x	x	x	x	13501	**4,05**	13601	**4,65**	13701	**10,60**
25	34 x 71 x 4		x	x	x	x	13502	**4,90**	13602	**5,60**	13702	**11,10**
32	43 x 76 x 4	x					13503	**5,05**	13603	**5,80**	13703	**12,40**
	43 x 82 x 4		x	x	x	x	13504	**5,05**	13604	**5,80**	13704	**14,70**
40	49 x 92 x 4		x	x	x	x	13505	**5,35**	13605	**6,10**	13705	**17,70**
50	61 x 96 x 5	x					13506	**5,75**	13606	**6,55**	13706	**32,85**
	61 x 107 x 5		x	x	x	x	13507	**5,75**	13607	**6,55**	13707	**32,85**
65	77 x 116 x 5	x					13508	**5,90**	13608	**6,75**	13708	**35,15**
	77 x 127 x 5		x	x	x	x	13509	**5,90**	13609	**6,75**	13709	**35,15**
80	89 x 132 x 5	x					13582	**6,00**	13682	**6,85**	13782	**36,45**
	89 x 142 x 4		x	x	x	x	13510	**6,00**	13610	**6,85**	13710	**44,85**
100	115 x 152 x 6	x					13511	**6,70**	13611	**7,65**	13711	**58,00**
	115 x 162 x 5		x	x			13512	**6,70**	13612	**7,65**	13712	**58,00**
	115 x 168 x 6				x	x	13513	**6,75**	13613	**7,70**	13713	**62,55**
125	141 x 182 x 6	x					13514	**7,80**	13614	**8,90**	13714	**68,60**
	141 x 192 x 5		x	x			13515	**7,80**	13615	**8,90**	13715	**68,60**
	141 x 194 x 6				x	x	13516	**8,00**	13616	**9,15**	13716	**69,80**
150	169 x 207 x 7	x					13517	**9,25**	13617	**10,60**	13717	**89,05**
	169 x 218 x 5		x	x			13518	**9,40**	13618	**10,75**	13718	**89,05**
	169 x 224 x 7				x	x	13519	**9,85**	13619	**11,25**	13719	**96,85**
200	220 x 262 x 7	x					13520	**10,50**	13620	**12,00**	13720	**120,10**
	220 x 273 x 6		x	x			13521	**12,50**	13621	**14,30**	13721	**120,10**
	220 x 284 x 7				x		13522	**13,05**	13622	**14,90**	13722	**121,00**
	220 x 290 x 7					x	13523	**14,95**	13623	**17,05**	13723	**124,75**
250	273 x 317 x 7	x					13524	**14,25**	13624	**16,30**	13724	**129,00**
	273 x 328 x 6		x				13525	**14,25**	13625	**16,30**	13725	**135,00**
	273 x 329 x 7			x			13526	**14,35**	13626	**16,40**	13726	**135,00**
	273 x 340 x 7				x		13527	**14,95**	13627	**17,05**	13727	**136,15**
	273 x 352 x 7					x	13528	**15,30**	13628	**17,50**	13728	**141,45**
300	324 x 373 x 6	x					13529	**18,30**	13629	**20,90**	13729	**159,15**
	324 x 378 x 6		x				13530	**18,40**	13630	**21,00**	13730	**159,15**
	324 x 384 x 7			x			13531	**18,90**	13631	**21,60**	13731	**169,30**
	324 x 400 x 7				x		13532	**20,30**	13632	**23,20**	13732	**196,80**
	324 x 417 x 7					x	13533	**22,35**	13633	**25,50**	13733	**209,05**
350	356 x 423 x 7	x					13534	**20,60**	13634	**23,55**	13734	**217,70**
	356 x 438 x 7		x				13535	**20,85**	13635	**23,85**	13735	**217,70**
	356 x 444 x 7			x			13536	**21,20**	13636	**24,20**	13736	**224,25**
	356 x 457 x 7				x		13537	**21,55**	13637	**24,60**	13737	**227,30**
	356 x 474 x 7					x	13538	**23,70**	13638	**27,10**	13738	**228,00**

*NBR Gaszulassung DVGW
**nach DVGW W270, Elastomerleitlinie des UBA/KTW - BWGL Konformitätsbestätigung, WRAS und ACS auf Anfrage
Weitere Grössen, Druckstufen und Dichtungen auf Anfrage

Gummi-Stahl Flanschdichtungen Typ RSG
für Stahl- und Gußeisenflansche

Produkt-/Rabattgruppe 425 bis einschl. DN 300; Produkt-/Rabattgruppe 450 ab DN 350

Nenn-weite DN	Abmessungen in mm EN 1514-1 ISO 7483	Druckstufe PN 6	10	16	25	40	Art.-Nr.	Gummi NBR* €/Stück	Art.-Nr.	Gummi EPDM-KTW** €/Stück	Art.-Nr.	Gummi FKM €/Stück
400	407 x 473 x 7	x					13539	**23,05**	13639	**26,35**	13739	**244,40**
	407 x 489 x 7		x				13540	**24,30**	13640	**27,75**	13740	**244,40**
	407 x 495 x 7			x			13541	**24,70**	13641	**28,20**	13741	**248,40**
	407 x 514 x 7				x		13542	**25,10**	13642	**28,70**	13742	**249,45**
	407 x 546 x 7					x	13543	**26,05**	13643	**29,80**	13743	**261,85**
450	458 x 539 x 7		x				13545	**25,10**	13645	**28,70**	13745	**273,55**
500	508 x 578 x 7	x					13549	**40,60**	13649	**46,40**	13749	**371,45**
	508 x 594 x 7		x				13550	**40,90**	13650	**46,75**	13750	**391,15**
	508 x 617 x 7			x			13551	**42,95**	13651	**49,10**	13751	**393,50**
	508 x 624 x 7				x		13552	**42,95**	13652	**49,10**	13752	**393,65**
	508 x 628 x 7					x	13580	**48,50**	13680	**55,40**	13780	**422,65**
600	610 x 679 x 7	x					13553	**46,95**	13653	**53,65**	13753	**510,55**
	610 x 695 x 7		x				13554	**49,75**	13654	**56,85**	13754	**510,55**
	610 x 734 x 7			x			13555	**50,00**	13655	**57,15**	13755	**575,30**
	610 x 731 x 7				x		13556	**52,10**	13656	**59,55**	13756	**584,40**
	610 x 747 x 7					x	13581	**55,35**	13681	**63,25**	13781	**596,65**
700	712 x 784 x 8	x					13557	**66,60**	13657	**76,10**	13757	**606,50**
	712 x 810 x 8		x				13558	**68,35**	13658	**78,10**	13758	**606,50**
	712 x 804 x 8			x			13559	**68,35**	13659	**78,10**	13759	**611,30**
	712 x 833 x 8				x		13560	**73,00**	13660	**83,40**	13760	**611,30**
800	813 x 890 x 8	x					13561	**96,10**	13661	**109,80**	13761	**626,30**
	813 x 917 x 8		x				13562	**98,20**	13662	**112,20**	13762	**666,35**
	813 x 911 x 8			x			13563	**103,05**	13663	**117,75**	13763	**670,35**
	813 x 942 x 8				x		13564	**109,45**	13664	**125,05**	13764	**677,05**
900	915 x 990 x 8	x					13565	**113,85**	13665	**130,10**	-	-
	915 x 1017 x 8		x				13566	**115,60**	13666	**132,10**	-	-
	915 x 1011 x 8			x			13567	**116,75**	13667	**133,40**	-	-
	915 x 1042 x 8				x		13568	**118,60**	13668	**135,55**	-	-
1000	1016 x 1090 x 8	x					13569	**120,70**	13669	**137,95**	-	-
	1016 x 1124 x 8		x				13570	**121,60**	13670	**139,00**	-	-
	1016 x 1128 x 8			x			13571	**143,20**	13671	**163,65**	-	-
	1020 x 1154 x 8				x		13572	**157,45**	13672	**179,95**	-	-
1100	1120 x 1231 x 8		x				13585	**229,95**	13685	**262,80**	-	-
1200***	1220 x 1307 x 8	x					13573	**336,15**	13673	**384,15**	-	-
	1220 x 1341 x 8		x	x			13574	**338,35**	13674	**386,65**	-	-
	1220 x 1364 x 8				x		13575	**347,55**	13675	**397,20**	-	-
1400***	1420 x 1548 x 8		x				13576	**420,55**	13676	**480,60**	-	-
1600***	1620 x 1772 x 8		x				-	-	13677	**530,25**	-	-
1800***	1820 x 1972 x 8		x				-	-	13678	**677,10**	-	-
2000***	2020 x 2182 x 8		x				-	-	13679	**753,00**	-	-

* NBR Gaszulassung DVGW
** nach DVGW W270, Elastomerleitlinie des UBA/KTW - BWGL Konformitätsbestätigung, WRAS und ACS auf Anfrage
***** Achtung! Besondere Lieferbedingungen für RSG ab einschließlich DN 1200: ab Werk - Sperrgut**
Weitere Grössen, Druckstufen und Dichtungen auf Anfrage

Gummi-Stahl Flanschdichtungen Typ RSG-TW-K, RSG-G-K, RSG-FKM-K für Kunststoffflansche

Produkt-/Rabattgruppe 425 bis einschl. DA 315 mm, Produkt-/Rabattgruppe 450 ab DA 355 mm

Gummi-Stahl Flanschdichtungen Typ RSG-TW-K passend für PE/ PP/ PVC/ PVDF Druckrohrleitungen (SDR), Flanschverbindungen mit Kunststoffvorschweißbunden, losen Flanschen und Bundbuchsen ähnlich DIN 16962-4 (PP)/ DIN 16963-4 (PE)/ DIN EN 1092-1 (DIN 2501 PN 10/16)

					RSG-G-K		RSG-TW-K		RSG-FKM-K	
DA (d) Rohr in mm	SDR	Ähnlich DIN EN 1092-1 DIN 2501	Ähnlich DIN 16962 Teil 4 DIN 16963 Teil 4	Abmessungen in mm	Art.-Nr.	Gummi NBR* €/Stück	Art.-Nr.	Gummi EPDM-KTW** €/Stück	Art.-Nr.	Gummi FKM-K €/Stück
10		x		16 x 46 x 4	27548	**4,10**	27648	**4,70**	27448	**12,25**
20		x		20 x 51 x 4	27500	**4,80**	27600	**5,50**	27400	**12,60**
25	11	x	x	22 x 61 x 4	27501	**5,40**	27601	**6,15**	27401	**15,15**
32	11	x	x	28 x 71 x 4	27502	**6,30**	27602	**7,20**	27402	**20,60**
40	11		x	34 x 82 x 4	27503	**7,65**	27603	**8,70**	27403	**27,70**
		x		40 x 82 x 4	27504	**6,75**	27604	**7,70**	27404	**28,10**
50	17	x	x	46 x 92 x 4	27505	**7,80**	27605	**8,90**	27405	**29,30**
	11	x	x	42 x 92 x 4	27506	**8,10**	27606	**9,25**	27406	**31,05**
63	17	x	x	58 x 107 x 5	27507	**10,40**	27607	**11,90**	27407	**35,20**
	11	x	x	53 x 107 x 5	27508	**10,65**	27608	**12,15**	27408	**37,70**
75	17	x	x	69 x 127 x 5	27509	**11,05**	27609	**12,60**	27409	**48,20**
	11	x	x	63 x 127 x 5	27510	**11,35**	27610	**13,00**	27410	**50,20**
90	17	x	x	84 x 142 x 5	27511	**11,50**	27611	**13,15**	27411	**51,10**
	11	x	x	76 x 142 x 5	27512	**11,75**	27612	**13,40**	27412	**57,85**
110	33	x	x	104 x 162 x 6	27513	**11,75**	27613	**13,40**	27413	**69,05**
	17	x	x	100 x 162 x 6	27514	**11,90**	27614	**13,60**	27414	**75,25**
	11	x	x	93 x 162 x 6	27515	**12,20**	27615	**13,95**	27415	**81,55**
125	33	x	x	123 x 162 x 6	27516	**10,95**	27616	**12,50**	27416	**82,50**
	17	x	x	114 x 162 x 6	27517	**11,05**	27617	**12,60**	27417	**84,25**
	11	x	x	105 x 162 x 6	27518	**11,75**	27618	**13,40**	27418	**101,30**
140	33	x	x	137 x 192 x 5	27519	**15,75**	27619	**18,00**	27419	**107,30**
	17	x	x	127 x 192 x 6	27520	**16,35**	27620	**18,70**	27420	**124,75**
	11	x	x	117 x 192 x 6	27521	**17,05**	27621	**19,45**	27421	**132,10**
160	17	x	x	146 x 218 x 8	27522	**17,35**	27622	**19,80**	27422	**157,40**
	11		x	135 x 218 x 8	27523	**18,20**	27623	**20,80**	27423	**168,35**
		x		160 x 218 x 8	27524	**16,55**	27624	**18,90**	27424	**174,65**
180	17		x	164 x 218 x 8	27525	**16,65**	27625	**19,05**	27425	**180,95**
	11		x	151 x 218 x 8	27526	**17,00**	27626	**19,40**	27426	**195,30**
200	17	x	x	181 x 273 x 8	27527	**23,65**	27627	**27,00**	27427	**217,45**
	11		x	168 x 273 x 8	27528	**25,45**	27628	**29,05**	27428	**234,05**
225	17	x	x	203 x 273 x 8	27529	**21,55**	27629	**24,60**	27429	**250,05**
	11		x	188 x 273 x 8	27530	**23,75**	27630	**27,15**	27430	**257,95**
250	17		x	226 x 328 x 8	27531	**33,95**	27631	**38,80**	27431	**275,85**
	11		x	208 x 328 x 8	27532	**35,55**	27632	**40,65**	27432	**317,65**
280	17	x	x	252 x 328 x 8	27533	**32,25**	27633	**36,85**	27433	**317,80**
	11		x	233 x 328 x 8	27534	**34,00**	27634	**38,85**	27434	**318,05**
315	33	x	x	306 x 378 x 8	27535	**36,15**	27635	**41,30**	27435	**318,60**
	17		x	283 x 378 x 8	27536	**36,25**	27636	**41,40**	27436	**318,80**
	11		x	262 x 378 x 8	27537	**40,80**	27637	**46,65**	27437	**319,15**
355	17		x	319 x 438 x 8	27538	**51,95**	27638	**59,35**	27438	**319,75**
	11		x	294 x 438 x 8	27539	**54,90**	27639	**62,70**	27439	**332,55**
400		x		400 x 489 x 8	27540	**56,35**	27640	**64,40**	27440	**377,45**
	17		x	359 x 489 x 8	27541	**56,70**	27641	**64,80**	27441	**407,55**
	11		x	331 x 489 x 8	27542	**61,45**	27642	**70,20**	27442	**428,05**
450	17	x	x	403 x 594 x 10	27543	**91,50**	27643	**104,55**	27443	**703,90**
	11		x	372 x 594 x 10	27544	**102,90**	27644	**117,60**	27444	**744,10**
500	17	x	x	447 x 594 x 10	27545	**87,90**	27645	**100,45**	27445	**748,45**
560	17	x	x	494 x 695 x 10	27546	**112,85**	27646	**128,95**	27446	**848,10**
630	17	x	x	555 x 695 x 10	27547	**108,00**	27647	**123,45**	27447	**850,70**

*NBR Gaszulassung DVGW **nach DVGW W270, Elastomerleitlinie des UBA/KTW - BWGL Konformitätsbestätigung, WRAS und ACS auf Anfrage

Gummi-Stahl Flanschdichtungen Typ RSG für ANSI Flansche

Produkt-/Rabattgruppe 425 bis einschl. 12´´, Produkt-/Rabattgruppe 450 ab 14´´

Gummi-Stahl Flanschdichtungen Typ RSG für ANSI Flansche Bauform flach

					DIN DVGW product		Trinkwasser KTW/W270	
Inch	**LBS**	**Innen-durchmesser**	**Außen-durchmesser**	**Dicke**	**Artikel-Nr.**	**Gummi NBR* €/Stück**	**Artikel-Nr.**	**Gummi EPDM-KTW** €/Stück**
1/2“	150	18,0	45,5	3	29300	**4,95**	29400	**5,65**
3/4“	150	27,5	53,5	3	29301	**5,00**	29401	**5,70**
1“	150	34,0	63,5	3	29302	**6,10**	29402	**7,00**
1“	300	34,0	70,5	3	29303	**6,15**	29403	**7,05**
1 1/4“	150	42,5	74,0	3	29304	**6,40**	29404	**7,30**
1 1/2“	150	48,5	84,0	3	29305	**6,65**	29405	**7,60**
2“	150	60,0	102,0	4	29306	**7,10**	29406	**8,10**
2“	300	60,5	107,5	4	29307	**7,15**	29407	**8,20**
2 1/2“	150	73,0	121,0	4	29308	**7,45**	29408	**8,50**
3“	150	89,0	133,0	4	29309	**7,60**	29409	**8,65**
3 1/2“	150	102,0	159,0	4	29310	**8,05**	29410	**9,20**
4“	150	115,0	172,0	4	29311	**8,35**	29411	**9,55**
5“	150	141,0	193,0	5	29312	**9,75**	29412	**11,10**
6“	150	168,5	219,0	5	29313	**11,80**	29413	**13,45**
8“	150	219,0	277,0	6	29314	**15,60**	29414	**17,85**
10“	150	273,0	337,0	6	29315	**25,00**	29415	**28,60**
12“	150	324,0	407,0	6	29316	**28,50**	29416	**32,55**
14“	150	356,0	448,0	7	29317	**33,95**	29417	**38,80**
16“	150	406,5	513,0	7	29318	**36,95**	29418	**42,20**
18“	150	457,0	547,0	7	29319	**39,15**	29419	**44,70**
20“	150	508,0	604,0	7	29320	**44,20**	29420	**50,50**
22“	150	560,0	658,0	7	29321	**50,55**	29421	**57,75**
24“	150	610,0	715,0	7	29322	**54,95**	29422	**62,80**

* NBR Gaszulassung DVGW
** nach DVGW W270, Elastomerleitlinie des UBA/KTW - BWGL Konformitätsbestätigung, WRAS und ACS auf Anfrage
FKM auf Anfrage

Gummi Flanschdichtungen Typ RFG 4 pipes

Produkt-/Rabattgruppe 425 bis einschl. DN 300, Produkt-/Rabattgruppe 450 ab einschl. DN 350

flexibler EPDM Gummi, ohne Stahl-Einlage

Nennweite DN	geeignet für PN	Abmessung in mm	Art.-Nr.	EPDM €/Stück
32	6/10/16	40 x 71,5 x 3	13850	**1,90**
40	6/10/16	50 x 83 x 3	13851	**1,90**
50	6/10/16	60 x 97 x 3	13852	**2,05**
65	6/10/16	75 x 121 x 3	13853	**2,40**
80	6/10/16	80 x 130 x 3	13854	**2,75**
100	6/10/16	100 x 154 x 3	13855	**3,35**
125	6/10/16	125 x 183 x 3	13856	**3,85**
150	6/10/16	150 x 209 x 3	13857	**4,50**
175	6/10/16	175 x 223 x 4	13858	**5,95**
200	6/10/16	200 x 263 x 3	13859	**5,95**
250	6/10/16	250 x 313 x 4	13860	**7,20**
300	6/10/16	300 x 364 x 4	13861	**9,70**
350	6/10/16	350 x 425 x 4	13862	**17,20**
400	6/10/16	400 x 476 x 4	13863	**19,20**
450	6/10/16	450 x 545 x 4	13864	**21,35**
500	6/10/16	500 x 576 x 5	13865	**24,95**
600	6/10/16	600 x 676 x 5	13866	**32,90**
700	6/10/16	700 x 790 x 6	13867	**48,60**
800	6/10/16	800 x 890 x 6	13868	**61,95**
900	6/10/16	900 x 990 x 6	13869	**72,40**

Gummi-Stahl Flanschdichtung Typ RSG-TW-V 4 pipes

Produkt-/Rabattgruppe 450

Winkelverstellbare Gummi-Stahl Flanschdichtung Typ RSG-TW-V

Trinkwasser KTW/W270

Beschreibung	Nenn-weite DN	Druck-stufe PN	Abmess-sungen	Dicke min.	Dicke max.	Schrauben Länge mm	Schrauben Größe*	Art.-Nr.	€/Stück
4 pipes Gummi-Stahl Flanschdichtung Typ RSG-TW-V verstellbar bis zu 8° Material EPDM	50	10 - 40	61x107	9	24	100	M 14	13802	**46,05**
	65	10 - 40	77x127	9	26	100	M 14	13803	**49,95**
	80	10 - 40	89x142	14	30	100	M 14	13804	**55,10**
	100	10 - 16	115x162	14	33	100	M 14	13805	**63,90**
	100	25 - 40	115x168	14	33	110	M 18	13806	**71,25**
	125	10 - 16	141x192	14	33	110	M 14	13807	**71,30**
	150	10 - 16	169x218	14	39	110	M 18	13808	**74,95**
	150	25 - 40	169x224	14	39	130	M 18	13809	**82,50**
	200	10 - 16	220x273	15	50	120	M 18	13810	**93,55**
	200	40	220x290	15	50	160	M 24	13811	**113,95**
	250	10 - 16	273x328	16	59	140	M 18	13812	**136,65**
	300	10	324x378	22	68	150	M 18	13814	**232,35**
	350	10	356x438	22	68	150	M 18	13815	**314,90**
	400	10	407x489	22	74	160	M 22	13816	**388,30**
	500	10	508x594	23	79	180	M 22	13817	**489,00**

4 pipes Gummi-Stahl Flanschdichtung Typ RSG-TW-V Abmessungen nach DIN EN 1514-1 in mm

Nach DVGW W270, Elastomerleitlinie des UBA/KTW - BWGL Konformitätsbestätigung, WRAS und ACS auf Anfrage

* Wir empfehlen eine kleinere Schraubenabmessung zu verwenden

Combi-Seal-TW Flanschisolierungen/ -dichtungen 4 pipes

Produkt-/Rabattgruppe 475

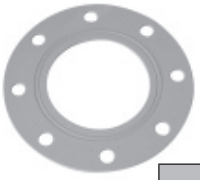

Combi-Seal-TW Typ E Only

Isolierdichtung für Trinkwasser nach DVGW W270, UBA/KTW
Träger aus PVC-Platten weiß (Dicke 4 mm bis einschl. DN 250, 6 mm ab DN 300)
Dichtung aus Silikonkautschuk
Temperatur max.: 80°C

Trinkwasser
KTW/W270

	Druckstufe PN					
DN	**10**	**16**	**25**	**40**	**Art.-Nr.**	**€/Stück**
DN 25	x	x	x	x	14000	**50,50**
DN 32	x	x	x	x	14001	**52,75**
DN 40	x	x	x	x	14002	**53,90**
DN 50	x	x	x	x	14003	**54,80**
DN 65	x	x	x	x	14004	**63,25**
DN 80	x	x	x	x	14005	**75,60**
DN 100	x	x			14006	**84,00**
			x	x	14007	**100,65**
DN 125	x	x			14008	**109,35**
			x	x	14009	**121,65**
DN 150	x	x			14010	**126,00**
			x	x	14011	**158,80**
DN 200	x				14012	**155,50**
		x			14052	**155,50**
			x		14013	**196,95**
				x	14014	**222,10**
DN 250	x				14015	**192,80**
		x			14016	**192,80**
			x		14017	**272,35**
				x	14018	**301,65**
DN 300	x				14019	**265,45**
		x			14053	**265,45**
			x		14020	**318,40**
				x	14021	**355,90**
DN 350	x				14022	**563,40**
		x			14023	**619,90**
			x		14024	**676,30**
				x	14025	**732,65**
DN 400	x				14026	**677,55**
		x			14027	**801,70**
			x		14028	**874,50**
				x	14029	**947,30**
DN 500	x				14030	**1.001,35**
		x			14031	**1.101,45**
			x		14032	**1.201,45**
				x	14033	**1.207,35**
DN 600	x				14034	**1.442,00**
		x			14035	**1.586,10**
			x		14036	**1.730,40**
				x	14037	**1.950,10**
DN 700	x				14038	**1.769,35**
		x			14039	**1.946,10**
			x		14040	**2.123,00**
DN 800	x				14041	**1.933,95**
		x			14042	**2.127,40**
			x		14043	**2.320,80**
DN 900	x				14044	**2.538,55**
		x			14045	**2.792,50**
			x		14046	**3.046,00**
DN 1000	x				14047	**3.058,55**
		x			14048	**3.372,90**
			x		14049	**3.679,15**
DN 1200	x				14050	**3.335,05**
		x			14051	**3.710,70**

Typ E: Isolierdichtung mit Schraubenlöchern
Preise für Typ F (Isolierdichtung ohne Schraubenlöcher): -3%
Only: Isolierdichtung, ohne Schraubenisolier-Kit
Schraubenisolier-Kit muss separat bestellt werden

Flanschisolierungen nach DIN 2632, 2633, 2634, 2635 (je nach Druckstufe) gefertigt. Fertigung nach anderen Normen auf Anfrage
Für vom Kunden beauftragte Zeichnungen behalten wir uns vor, einen Stundensatz von bis zu 95,-€ zu berechnen.

Combi-Seal-G Flanschisolierungen/-dichtungen 4pipes

Produkt-/Rabattgruppe 475

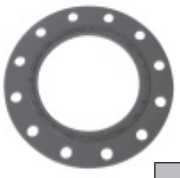

Combi-Seal-G Typ E Only

Isolierdichtung Gas mit DVGW-Zulassung und TA Luft konform
Träger GFK G10 (Dicke 4 mm)
Dichtung aus Graphit
Temperatur max.: 150°C

	Druckstufe PN						
DN	**10**	**16**	**25**	**40**	**63**	**Art.-Nr.**	**€/Stück**
25	x	x	x	x		14100	**77,40**
					x	14101	**117,40**
32	x	x	x	x		14102	**96,40**
					x	14103	**146,25**
40	x	x	x	x		14104	**102,65**
					x	14105	**161,05**
50	x	x	x	x		14106	**126,65**
					x	14107	**192,50**
65	x	x	x	x		14108	**142,55**
					x	14109	**216,40**
80	x	x	x	x		14110	**192,45**
					x	14111	**283,95**
100	x	x				14112	**208,25**
			x	x		14113	**267,35**
					x	14114	**316,15**
125	x	x				14115	**215,80**
			x	x		14116	**330,45**
					x	14117	**335,40**
150	x	x				14118	**313,85**
			x	x		14119	**389,65**
					x	14120	**460,75**
200	x					14121	**547,40**
		x				14162	**547,40**
			x			14122	**579,45**
				x		14123	**644,50**
					x	14124	**685,10**
250	x					14125	**570,50**
		x				14126	**623,95**
			x			14127	**660,85**
				x		14128	**733,75**
					x	14129	**781,30**
300	x					14130	**627,30**
		x				14131	**761,65**
			x			14132	**806,65**
				x		14133	**896,70**
					x	14134	**951,60**
350	x					14135	**726,90**
		x				14136	**933,25**
			x			14137	**988,25**
				x		14138	**1.098,95**
					x	14139	**1.168,25**

Combi-Seal-G mit einer Trägerdicke bis 20 mm als Sondertype auf Anfrage.

Typ E: Isolierdichtung mit Schraubenlöchern
Preise für Typ F (Isolierdichtung ohne Schraubenlöcher): -3%
Only: Isolierdichtung, ohne Schraubenisolier-Kit
Schraubenisolier-Kit muss separat bestellt werden

Flanschisolierungen nach DIN 2632, 2633, 2634, 2635, 2636 (je nach Druckstufe) gefertigt.
Fertigung nach anderen Normen auf Anfrage.

Für vom Kunden beauftragte Zeichnungen behalten wir uns vor, einen Stundensatz von bis zu 95,-€ zu berechnen.

Combi-Seal-G Flanschisolierungen/-dichtungen 4 pipes

Produkt-/Rabattgruppe 475

Combi-Seal-G Typ E Only

Isolierdichtung Gas mit DVGW-Zulassung und TA Luft konform
Träger GFK G10 (Dicke 4 mm)
Dichtung aus Graphit
Temperatur max.: 150°C

	Druckstufe PN						
DN	**10**	**16**	**25**	**40**	**63**	**Art.-Nr.**	**€/Stück**
400	x					14140	**991,90**
		x				14141	**1.204,25**
			x			14142	**1.275,15**
				x		14143	**1.418,15**
					x	14144	**1.507,30**
500	x					14145	**1.355,05**
		x				14146	**1.653,15**
			x			14147	**1.755,60**
				x		14148	**1.952,70**
600	x					14149	**1.966,55**
		x				14150	**2.388,65**
			x			14151	**2.528,50**
700	x					14152	**2.413,00**
		x				14153	**2.929,95**
			x			14154	**3.113,05**
800	x					14155	**2.637,80**
		x				14156	**3.202,75**
			x			14157	**3.391,25**
900	x					14158	**3.515,00**
		x				14159	**3.917,65**
			x			14160	**4.451,25**

Combi-Seal-G mit einer Trägerdicke bis 20 mm als Sondertype auf Anfrage.

Typ E: Isolierdichtung mit Schraubenlöchern
Preise für Typ F (Isolierdichtung ohne Schraubenlöcher): -3%
Only: Isolierdichtung, ohne Schraubenisolier-Kit
Schraubenisolier-Kit muss separat bestellt werden

Flanschisolierungen nach DIN 2632, 2633, 2634, 2635, 2636 (je nach Druckstufe) gefertigt
Fertigung nach anderen Normen auf Anfrage.

Für vom Kunden beauftragte Zeichnungen behalten wir uns vor, einen Stundensatz von bis zu 95,-€ zu berechnen.

Combi-Seal-G200 Flanschisolierungen/ -dichtungen 4 pipes

Produkt-/Rabattgruppe 475

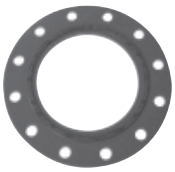

Combi-Seal-G200 Typ E Only

Isolierdichtung Gas mit DVGW-Zulassung und TA Luft konform
Träger GFK G10 (Dicke 4 mm)
Dichtung aus Graphit
Isolierdichtung für den Einsatz in Heißwasser und Dampf bis 200°C und PN 100

DN	PN10	PN16	PN25	PN40	PN63	PN100
	€/Stück	€/Stück	€/Stück	€/Stück	€/Stück	€/Stück
25	143,80	143,80	143,80	143,80	191,30	218,75
32	178,90	178,90	178,90	178,90	238,05	268,35
40	194,20	194,20	194,20	194,20	258,30	291,55
50	235,50	235,50	235,50	235,50	313,35	353,10
65	265,05	265,05	265,05	265,05	352,40	397,50
80	348,00	348,00	348,00	348,00	462,70	521,85
100	387,30	387,30	393,25	393,25	515,05	580,85
125	401,80	401,80	482,10	482,10	530,75	602,55
150	564,55	564,55	677,45	677,45	750,75	846,80
200	839,60	923,55	1.007,45	1.091,45	1.116,65	1.259,35
250	957,50	1.053,35	1.149,05	1.244,80	1.273,50	1.436,25
300	1.168,50	1.285,35	1.402,30	1.519,05	1.553,90	1.752,70
350	1.432,00	1.575,25	1.718,45	1.861,55	1.904,50	-
400	1.847,85	2.032,55	2.217,25	2.402,05	2.457,50	-
500	2.544,30	2.798,70	3.052,95	3.307,50	-	-
600	3.664,35	4.030,80	4.397,10	-	-	-
700	4.496,05	4.945,65	5.395,20	-	-	-
800	4.914,80	5.406,20	5.897,65	-	-	-
900	5.303,95	5.571,85	5.470,65	-	-	-

Typ E: Isolierdichtung mit Schraubenlöchern
Preise für Typ F (Isolierdichtung ohne Schraubenlöcher): -3%
Only: Isolierdichtung, ohne Isolierkit
Schraubenisolier-Kit: Muss separat bestellt werden

Flanschisolierungen nach DIN 2632, 2633, 2634, 2635, 2636 (je nach Druckstufe) gefertigt
Fertigung nach anderen Normen auf Anfrage.

Für vom Kunden beauftragte Zeichnungen behalten wir uns vor, einen Stundensatz von bis zu 95,-€ zu berechnen.

Schraubenisolier-KIT (Standard) einzeln konfektioniert

Produkt-/Rabattgruppe 480

Für Combi-Seal-G / Combi-Seal-TW und Combi-Seal-G200 Flanschisolierungen /-dichtungen

Je nach Flanschverbindung beinhalten Schraubenisolierkits die jeweils benötigte Anzahl an Isolierscheiben, Isolierhülsen und Stahlunterlegscheiben. Pro Schraube werden zwei Isolier- und Stahlunterlegscheiben und eine Isolierhülse angewendet.

***Isolierhülsen:** **Mylar (Spiralgewickelte Polyesterfolie)**
Isolier-U-Scheiben: **G10 (Glasfilament- Gewebe)**
Stahl-U-Scheiben: **galvanisch verzinkt DIN 126**

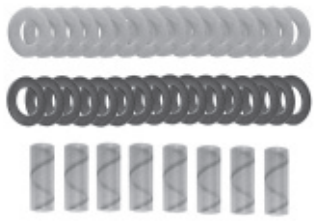

Ausführung DN	PN 10 €/Kit	PN 16 €/Kit	PN 25 €/Kit	PN 40 €/Kit	PN 63 €/Kit	PN 100 €/Kit
25	14,80	14,80	15,20	15,20	18,50	18,50
32	16,50	16,50	17,05	17,05	21,10	21,10
40	16,50	16,50	17,05	17,05	21,10	21,10
50	17,05	17,05	17,35	17,35	21,10	26,40
65	34,00	34,00	36,05	36,05	43,30	54,20
80	34,45	34,45	36,50	36,50	45,50	56,90
100	34,45	34,45	47,60	47,60	66,35	82,90
125	35,35	35,35	61,95	61,95	85,80	107,30
150	42,30	42,30	63,25	63,25	98,95	123,75
200	43,30	64,80	95,10	128,35	178,00	222,50
250	66,45	87,80	126,40	150,40	182,55	228,25
300	66,45	95,25	171,05	206,15	252,15	315,15
350	97,65	136,65	193,30	235,05	291,15	364,00
400	130,70	160,10	224,35	279,80	346,65	433,30
450	167,05	219,35	293,75	360,40	-	-
500	167,05	237,40	298,30	425,70	-	-
600	196,25	280,45	368,75	-	-	-
700	247,10	336,45	484,25	-	-	-
800	289,90	393,85	706,90	-	-	-
900	338,10	482,80	842,55	-	-	-
1000	401,90	602,85	1.197,00	-	-	-
1200	578,50	1.070,95	-	-	-	-

Weitere Größen und Druckstufen auf Anfrage

*Isolierhülsenlängen werden nach DIN 2632, 2633, 2634, 2635, 2636 je nach Druckstufe gefertigt. Fertigung nach anderen Normen auf Anfrage

Aufschläge für Sonderschrauben-Isolierkit	
Edelstahlunterlegscheiben V4A DIN 126	Standard-Kit + 100 %
Isolierunterlegscheibe G11	Standard-Kit + 50 %
Isolierhülse Qualität Nomex	Standard-Kit + 60 %

Isolierschraubenbolzen auf Anfrage

Schraubenbolzen mit fest auflaminierter Isolier-Epoxydharz-Glasfasermantel-Beschichtung.
Ein Schraubenbolzen enthält zwei Isolier-Unterlegscheiben, zwei Stahlunterlegscheiben DIN 126 und zwei Muttern.

Schraubenbolzen können aus verschiedensten Güteklassen wie auch Größen nach Kundenvorgaben hergestellt werden.

Flanschisolierung Zubehör 4 pipes

Produkt-/Rabattgruppe 480

Mylar Isolierhülse - Stange á 1 Meter

Temperaturbereich: -60°C bis +150°C, Wandstärke 0,6 mm

Flanschschrauben Größen	Artikel-Nr.	€ pro Meter
M 10	14460	**12,60**
M 12	14461	**14,30**
M 16	14462	**15,30**
M 20	14463	**18,25**
M 24	14464	**25,80**
M 27	14465	**27,85**
M 30	14466	**29,60**
M 33	14467	**31,95**
M 36	14468	**34,45**
M 39	14469	**35,70**
M 45	14470	**47,20**
M 52	14471	**auf Anfrage**

Sonderzuschnitte auf Anfrage. Isolierhülsen für andere Temperaturbereiche (Nomex bis 220°C) auf Anfrage. Weitere Größen auf Anfrage

G10 Isolier Unterlegscheiben

Temperaturbereich: -60°C bis +130°C
Dicke 3 mm

Flanschschrauben Größen	Artikel-Nr.	VPE	€ pro 100 Stück
M 10	14430	100	**55,80**
M 12	14431	100	**63,65**
M 16	14432	100	**70,80**
M 20	14433	100	**77,90**
M 24	14434	100	**120,15**
M 27	14435	100	**127,20**
M 30	14436	100	**148,40**
M 33	14437	100	**176,60**
M 36	14438	100	**268,35**
M 39	14439	100	**336,20**
M 45	14440	100	**635,95**
M 52	14441	100	**auf Anfrage**

Isolierscheiben für andere Temperaturbereiche (G11 bis 180°C) auf Anfrage. Weitere Größen auf Anfrage. **Abnahmemenge in VPE**.

Stahlunterlegscheiben galvanisch verzinkt DIN 126

Flanschschrauben Größen	Artikel-Nr.	VPE	€ pro 100 Stück
M 10	14400	100	**8,00**
M 12	14401	100	**9,35**
M 16	14402	100	**12,25**
M 20	14403	100	**18,20**
M 24	14404	100	**34,50**
M 27	14405	100	**44,60**
M 30	14406	100	**60,10**
M 33	14407	100	**91,80**
M 36	14408	100	**183,90**
M 39	14409	100	**202,60**
M 45	14410	100	**363,30**
M 52	14411	100	**auf Anfrage**

Weitere Größen, Qualitäten auf Anfrage. **Abnahmemenge in VPE**.

Stahlunterlegscheiben V4A DIN 126

Flanschschrauben Größen	Artikel-Nr.	VPE	€ pro 100 Stück
M 10	14412	100	**auf Anfrage**
M 12	14413	100	**auf Anfrage**
M 16	14414	100	**auf Anfrage**
M 20	14415	100	**auf Anfrage**
M 24	14416	100	**auf Anfrage**
M 27	14417	100	**auf Anfrage**
M 30	14418	100	**auf Anfrage**
M 33	14419	100	**auf Anfrage**
M 36	14420	100	**auf Anfrage**
M 39	14421	100	**auf Anfrage**
M 45	14422	100	**auf Anfrage**
M 52	14423	100	**auf Anfrage**

Weitere Größen, Qualitäten auf Anfrage. **Abnahmemenge in VPE**.

Kabelschutzrohr
Telekommunikations-Schraubfitting 4 pipes

Produkt-/Rabattgruppe 890

Schraubfitting Rohrkupplung 4 pipes

für Rohr DA in mm	VPE	Artikel-Nr.	€/Stück
40	25	20602	**6,25**
50	15	20603	**6,85**

Schraubfitting Endkappe 4 pipes

für Rohr DA in mm	Artikel-Nr.	€/Stück
40	20612	**4,60**
50	20613	**5,80**

Schraubfitting Endkappe mit Druckluftanschluss 4 pipes

für Rohr DA in mm	Artikel-Nr.	€/Stück
40	20622	**23,40**
50	20623	**26,95**

Molche 4 pipes

Produkt-/Rabattgruppe 950

		Molch: Super Soft Gelb		Molch: Weich Blau					Molch: Hart Rot		
		PM-S	PM-SX	PM-M	PM-MX	PM-MV	PM-MXB	PM-MXC	PM-H	PM-HX	PM-HV
Zoll	DN	€/Stück	€/Stück	€/Stück	€/Stück	€/Stück	€/Stück	€/Stück	€/Stück	€/Stück	€/Stück
2,0	50	20,85	74,35	47,50	99,05	84,85	145,40	176,25	48,45	102,95	88,35
2,5	65	-	-	49,45	102,85	86,50	150,15	178,60	51,50	107,05	90,05
3,0	80	25,75	80,45	56,20	107,20	91,75	185,10	194,20	58,40	111,45	101,45
4,0	100	35,05	94,30	64,40	125,50	109,85	210,40	214,90	71,50	130,60	114,20
5,0	125	40,70	132,35	85,40	176,40	133,65	232,90	232,75	90,05	183,45	139,00
6,0	150	48,10	141,15	96,35	187,90	181,20	290,05	275,70	100,30	195,40	188,45
7,0	175	-	-	138,60	267,05	222,70	402,75	375,85	145,45	277,85	242,45
8,0	200	65,90	217,95	160,45	290,30	235,30	448,05	401,35	154,65	301,90	244,75
10,0	250	95,40	317,75	258,95	423,45	341,50	693,60	610,55	271,00	440,40	355,20
12,0	300	160,80	465,70	380,45	620,70	451,05	897,90	811,25	388,45	645,60	469,30
14,0	350	208,10	576,75	499,25	768,95	618,80	1.101,70	1.000,45	507,25	799,90	643,60
16,0	400	296,85	743,95	722,75	991,85	832,00	1.489,20	1.250,55	714,35	1.031,70	865,30
18,0	450	382,95	849,80	824,85	1.132,95	993,05	1.509,80	1.416,55	836,00	1.178,25	1.032,70
20,0	500	478,00	849,80	1.075,00	1.389,30	1.233,15	1.944,80	1.876,90	1.074,40	1.445,05	1.282,55
22,0	550	625,35	1.042,10	1.410,65	1.795,35	1.624,25	2.203,30	2.184,85	1.387,45	1.867,15	1.689,20
24,0	600	659,65	1.346,65	1.560,10	2.008,85	1.795,35	2.692,45	2.593,80	1.624,25	2.121,85	1.867,15
26,0	650	922,50	2.130,00	1.731,85	2.840,10	2.402,70	3.330,65	3.195,45	1.952,45	2.953,70	2.498,80
28,0	700	1.136,50	2.445,20	2.079,55	3.260,15	2.842,75	3.771,70	3.626,15	2.402,70	3.390,65	2.956,50
30,0	750	1.343,70	2.923,85	2.421,35	3.898,30	3.461,00	4.649,45	4.493,35	2.742,65	4.054,25	3.599,40
32,0	800	1.623,55	3.415,10	2.993,65	4.553,35	4.203,55	5.325,45	5.159,05	3.397,80	4.735,65	4.371,80
34,0	850	2.014,40	3.988,55	3.669,55	5.317,90	5.099,20	6.181,85	5.969,65	4.165,65	5.530,65	5.303,20
36,0	900	2.425,20	4.404,00	4.130,00	5.872,00	5.653,30	7.436,95	7.212,30	4.708,45	6.106,85	5.879,50
38,0		2.738,75	5.534,70	5.101,15	7.379,50	6.723,45	8.532,20	8.295,05	5.767,10	7.674,80	6.992,45
40,0	1000	3.157,60	6.015,10	5.637,55	8.019,95	7.363,95	9.197,90	8.948,25	6.400,85	8.340,75	7.658,55
42,0		3.540,40	6.557,30	6.595,90	8.743,05	8.087,10	10.582,10	10.320,10	7.115,20	9.092,85	8.410,55

Super Soft: 24 - 32 kg/m³ Polyurethanschaumstoff, Farbe: Gelb
Weich: 80 - 112 kg/m³ Polyurethanschaumstoff, Farbe: Blau
Hart: 128 - 160 kg/m³ Polyurethanschaumstoff, Farbe: Rot
Weitere Molch-Größen und Ausführungen abweichend von den hier beschriebenen Typen sind **nicht** lieferbar!

Trassenwarn- und Ortungsbänder 4 pipes

Produkt-/Rabattgruppe 900

Beschreibung	Beschriftung	Art.-Nr.	€/Stück
Trassenwarnband 40mm breit und 250m/Rolle Dicke der PE-Folie 0,1mm	"Achtung Gasleitung" gelb	20140	**11,35**
	"Achtung Wasserleitung" blau	20141	**11,35**
	"Achtung Abwasserleitung" grün	20142	**11,35**
	"Achtung Abwasserdruckleitung" grün	20143	**11,35**
	"Achtung Kabel" gelb	20144	**11,35**
	"Achtung Kanal" gelb	20145	**11,35**
	"Achtung Fernwärmeleitung" gelb	20146	**11,35**
	"Achtung Trinkwasserleitung" blau	20148	**11,35**
	"Achtung Regenwasserleitung" grün	20149	**11,35**
	Trassenwarnband "Achtung LWL Kabel" gelb	20152	**11,35**
	Trassenwarnband "Achtung Steuerkabel" gelb	20153	**11,35**
	Trassenwarnband "Achtung Strassenbeleuchtungskabel" gelb	20154	**11,35**
	Trassenwarnband "Achtung Löschwasser" blau	20156	**11,35**
	Trassenwarnband "Achtung Starkstromkabel" gelb	20157	**11,35**
	Trassenwarnband "Achtung Fernkälte" gelb	20164	**11,35**
(b x l x d) 50mm x 250m x 0,25mm	„Achtung Deutsche Telekom T Kabel" gelb	20180	**auf Anfrage**

Beschreibung	Beschriftung	Art.-Nr.	€/Stück
Ortungsband Breite 40mm, PE-Folie 0,15mm, bedruckt mit eingelegtem Edelstahldraht, Rolle á 250m	"Achtung Gasleitung" gelb	20100	**70,60**
	"Achtung Wasserleitung" blau	20101	**70,60**
	"Achtung Abwasserdruckleitung" grün	20102	**70,60**
	"Achtung Abwasserleitung" grün	20103	**70,60**
	"Achtung Kabel" gelb	20104	**70,60**
	Ortungsband „Achtung Kanal" gelb	20105	**70,60**
	Ortungsband „Achtung Regenwasserleitung" grün	20108	**70,60**
Quetschzange* für Quetschverbinder		20130	**204,65***
Quetschverbinder Beutel á 100 Stück		20131	**31,10**

***Quetschzange nicht rabattierfähig**

Beschreibung	Art.-Nr.	€/Stück
Absperrband 80mm x 500m im Abrollkarton, reißfest Farbe rot/weiß	20200	**21,25**

Sonderbreiten und individuelle Aufdrucke auf Anfrage.

Produkt-/Rabattgruppe 970 – Signal-Caps 4 pipes

Beschreibung		Text	Farbe	Art.-Nr.	€/Stück
	Signal-Cap groß für 32 x 32 mm Vierkantschoner KOS	Nicht Öffnen	blau	20350	**16,95**
		Nicht Öffnen	rot	20351	**16,95**
		Nicht Öffnen	gelb	20352	**16,95**
		Nicht Schliessen	blau	20355	**16,95**
	Signal-Cap klein für 14 x 14 mm Vierkantschoner VAS	Nicht Öffnen	gelb	20370	**10,30**
		Nicht Öffnen	rot	20371	**10,30**
		Nicht Öffnen	blau	20372	**10,30**

Produkt-/Rabattgruppe 960

Anfaser für Kunststoffrohre

	Beschreibung	Art.-Nr.	€/Stück
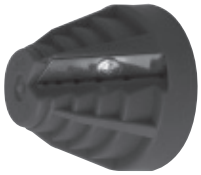	Außenanfaser für Kunststoffrohre AD 20, 25, 32, 40, 50, 63 mm	20301	**39,60**
	Außenanfaser für Kunststoffrohre AD 75, 90, 110 mm	20306	**80,35**
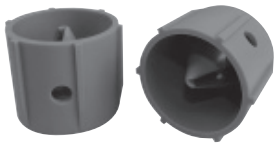	Innenanfaser Rohr D 20-63 grün	20315	**39,60**
	Ersatzklingen passend für Art. Nr. 20301, 20306 und 20315, 10er Pack	20302	**39,60**

Rohr-Putzgurt

	Beschreibung	Art.-Nr.	€/Stück
	Länge 1 m bis DN 300	20310	**299,25**
	Länge 2 m ab DN 300	20311	**418,95**

Uni-Key-Adapter

	Beschreibung	Art.-Nr.	€/Stück
	Uni-Key-Adapter Standard 80 mm	20320	**596,15**
	Uni-Key-Adapter Mini 60 mm	20321	**568,60**

Shore D Messgerät

	Beschreibung	Art.-Nr.	€/Stück
	Shore D Messgerät* Analog mit Schleppzeiger zur Härteprüfung des Fibercoat Ultra und Pipecoat Plus	20304	**436,80***

***nicht rabattierfähig**

Magnet-Kappenhammer und Hebegeräte 4 pipes

Produkt-/Rabattgruppe 960

	Beschreibung	Art.-Nr.	€/Stück
	Magnet-Kappenhammer Länge 670 mm - **130 kg** Tragkraft	20300	**319,20**
	Magnet-Kappenhammer Länge 670 mm - **250 kg** Tragkraft	20312	**555,00**
	Magnet-Deckelheber MD **400 kg** Tragkraft	20313	**924,00**
	Adapterwagen für Magnet-Deckelheber MD 400	20314	**810,00**

Rohrlagerung 4 pipes - Pipe Stop 50

Produkt-/Rabattgruppe 880

Produkt	Beschreibung	Art.-Nr.	€/Stück
Achtung Sperrgut **Lieferung ausschließlich ab Werk**	**Pipe Stop Schiene** Länge der Schiene: 4,013 mm Schienengewicht: ca. 46,5 kg	59050	**1.079,60**
	Pipe Stop Block A Durchmesser: Ø 200 - 406 mm Gewicht des Blocks: ca. 5,5 kg	59055	**149,30**
	Pipe Stop Block B Durchmesser: Ø 380 - 670 mm Gewicht des Blocks: ca. 12,5 kg	59056	**227,20**
	Pipe Stop Block C Durchmesser: Ø 660 - 1.590 mm Gewicht des Blocks: ca. 8,2 kg	59057	**169,40**
	Pipe Stop Block D Durchmesser: Ø 1.030 - 2.575 mm Gewicht des Blocks: ca. 16,2 kg	59058	**274,40**
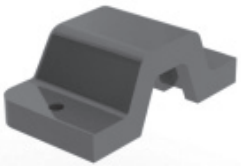	**Pipe Stop Endstück für Schiene** Gewicht: ca. 1,1 kg	59059	**126,60**
	Pipe Stop Verbinder für Schiene Gewicht: ca. 0,6 kg	59065	**76,05**
	Pipe Stop **Installationswerkzeug für Verbinder** Gewicht: ca. 0,4 kg	59066	**156,65**
	Pipe Stop Anti-Rutschmatte Gewicht: ca. 1,4 kg/meter	59068	**20,55 €/m**

Rohrlagerung 4 pipes - Pipe Carrier Premium

Produkt-/Rabattgruppe 880

Produkt	Typ	Gewicht (kg)	Art.-Nr.	€/Stück
	Pipe Carrier Premium 6 Basis	11,2	59080	**237,15**
	Pipe Carrier Premium 6 Mittelstück	12	59081	**249,85**
	Pipe Carrier Premium 5 Basis	11,8	59082	**237,15**
	Pipe Carrier Premium 5 Mittelstück	11,5	59083	**249,85**
	Pipe Carrier Premium 4 Basis	11,2	59084	**237,15**
	Pipe Carrier Premium 4 Mittelstück	12	59085	**249,85**
	Pipe Carrier Premium 3 Basis	12,3	59086	**265,90**
	Pipe Carrier Premium 3 Mittelstück	13,9	59087	**295,05**
	Pipe Carrier Premium 2 Basis	15,6	59088	**336,65**
	Pipe Carrier Premium 2 Mittelstück	18	59089	**383,20**

Rohrlagerung 4 pipes - System88

Produkt-/Rabattgruppe 880

Produkt	Beschreibung	Art.-Nr.	€/Stück
 Achtung Sperrgut **Lieferung ausschließlich ab Werk**	**System88 Stahlprofil** Das Vierkantprofil ist in zwei Standardbreiten erhältlich: - für LKW-Anhänger 2.450 mm - für Zuganhänger 2.700 mm Gewicht des Profils: ca. 20 kg (LKW) / 22 kg (Zug)	59000 59001	**663,35** **663,35**
	System88 Block A Dieser Block wird auf das untere Profil gelegt. Für Rohrdurchmesser: Ø 219,1 - 558,8 mm. Gewicht des Blocks: ca. 1,8 kg.	59005	**109,15**
	System88 Block B für Bodenschiene **für Ø 406-945 mm**	59007	**169,50**
	System88 Block C für Bodenschiene **für Ø 558-1422 mm**	59009	**202,45**
	System88 Block D für Bodenschiene **für Ø 1422-2032 mm**	59010	**342,75**
	System88 Block K Dieser Block wird auf einem Mittelprofil platziert. Für Rohrdurchmesser: Ø 219,1 - 558,8 mm Gewicht des Blocks: ca. 2,8 kg	59006	**142,05**
	System88 Block L Dieser Block wird auf einem Mittelprofil platziert. Für Rohrdurchmesser: Ø 406,4 - 1.219,2 mm Gewicht des Blocks: ca. 7,4 kg	59008	**235,85**
	Sicherungsbolzen für die Blöcke Dieser Bolzen dient zur Sicherung der Blöcke auf dem Stahlprofil und wird durch die Löcher im Block und im Profil gesteckt. Gewicht des Sicherungsbolzen: ca. 0,6 kg	59015	**16,10**
	Splint für Sicherungsbolzen Mit diesem Splint wird verhindert, dass sich der Sicherungsbolzen aus dem Block und dem Stahlprofil löst. Gewicht des Splints: ca. 0,1 kg.	59016	**1,25**
	Anti-Rutschmatte (Nicht auf Zügen verwenden) Die Anti-Rutschmatte erhöht die Reibung zwischen System88 und der Ladung (0.3 ➜ 0.6). Obwohl dies nicht vorgeschrieben ist, wird die Verwendung dringend empfohlen. Gewicht des Gleitschutzes: ca. 1,4 kg/m **2,50 meter** **2,75 meter**	59017 59018	**54,70** **54,70**

Lieferbedingungen

§ 1 Anwendung
(1) Unsere Lieferbedingungen gelten gegenüber Unternehmen.
(2) Unsere Lieferbedingungen gelten ausschließlich, entgegenstehende Bedingungen des Bestellers werden nicht anerkannt.
(3) Unsere Lieferbedingungen gelten auch für Folgebestellungen des Kunden.
(4) Regelungen der VOB werden nicht Vertragsbestandteil.

§ 2 Preis und Zahlung
(1) Es gilt unsere, am Liefertag gültige Preisliste. Soweit nichts anderes vereinbart gelten unsere Preise ab Werk, die Kosten für Verpackung und Versendung trägt der Besteller. Sollten sich Erhöhungen bei Umsatzsteuer, Fracht- und Zollsätzen, Grund-und Hilfsstoffen oder Personalkosten ergeben, so sind wir berechtigt, diese an den Besteller weiterzugeben.
(2) Unsere Rechnungen sind innerhalb von 30 Tagen ohne Abzug zahlbar, bei Zahlung innerhalb von 14 Tagen gewähren wir 2 % Skonto. Schecks gelten erst nach Einlösung als Zahlung. Bei einer Überschreitung des Zahlungszieles sind wir berechtigt Zinsen in Höhe von 8 % über dem jeweiligen Basiszinssatz zu verlangen. Die Geltendmachung weiterer Schäden im Falle des Verzugs bleibt unberührt.
(3) Gegenforderungen sind nur zulässig sofern es sich um akzeptierte oder rechtskräftig festgestellte Ansprüche handelt.

§ 3 Angebot und Annahme
(1) Unsere Angebote sind, soweit nicht ausdrücklich anders vereinbart, freibleibend.
(2) Bestellungen sind bindende Angebote.
(3) Bei Online-Bestellungen verpflichtet sich der Besteller mit dem Anklicken des Bestell-Button den Inhalt des Warenkorbes zu erwerben, der Vertrag kommt zustande, wenn wir die Bestellung bestätigen.

§ 4 Lieferung
(1) Der Beginn der von uns angegebenen Lieferzeit setzt die Klärung aller technischen Fragen einschließlich Zeichnungsfreigabe voraus.
(2) Erfüllungsort ist unser Geschäftssitz. Die Gefahr geht ab Übergabe an den Frachtführer auf den Besteller über, im Falle des Annahmeverzuges ab Bereitstellung durch uns. Im Falle des Annahmeverzuges hat der Besteller die Kosten für Aufbewahrung und Erhaltung der Lieferung zu tragen.
(3) Soweit nicht ausdrücklich vereinbart gelten Termine für Lieferungen und Leistungen stets nur annähernd und beziehen sich auf den Zeitpunkt der Übergabe an den Spediteur, Frachtführer oder sonst mit dem Transport beauftragten Dritten.
(4) Die Lieferverpflichtung steht unter dem Vorbehalt rechtzeitiger Selbstbelieferung. Teillieferungen sind zulässig, wenn sie für den Besteller im Rahmen des Vertragszwecks verwendbar sind. Die Lieferschuld gilt als ordnungsgemäß erfüllt, wenn die Lieferung innerhalb der Branchen und handelsüblichen Qualitäts- und Mengentoleranzen erfolgt.

§ 5 Zahlungsunfähigkeit des Bestellers
Ist der Besteller mit seinen Zahlungsverpflichtungen mehr als vier Wochen in Verzug, so sind wir berechtigt vom Vertrag zurückzutreten oder Sicherheiten in Höhe der noch ausstehenden Forderungen zu verlangen.

§ 6 Gewährleistung
(1) Der Besteller hat Ansprüche wegen eines Mangels der von uns gelieferten Ware unverzüglich schriftlich anzuzeigen. Ist der Mangel einer Ware bereits in der Zeichnung absehbar, kann der Besteller Ansprüche nur geltend machen, wenn er uns den in der Zeichnung absehbaren Mangel unverzüglich schriftlich anzeigt.
(2) Die Lieferung ist mangelfrei erfolgt, wenn sie innerhalb der Branchen und handelsüblichen Qualitäts- und Maßtoleranzen erfolgt.
(3) Der Besteller muss die Eignung der Ware sorgfältig und eigenverantwortlich für seinen speziellen Gebrauch prüfen.
(4) Im Falle eines Mangels sind wir berechtigt, diesen zu beseitigen oder Ersatz zu liefern. Schlägt die Nachbesserung oder Ersatzlieferung fehl, so hat der Besteller das Recht auf Wandlung oder Rücktritt vom Vertrag, soweit dies gesetzlich vorgesehen ist.
(5) Die Beschreibung unserer Waren begründet keine Garantie, dies gilt auch für die Angaben auf unserer Webseite.
(6) Die Verjährungsfrist für Mängelansprüche beträgt zwölf Monate ab Gefahrübergang. Diese Beschränkung gilt nicht, soweit § 438 Abs. 2 Nr. 2 und § 634 a Abs. 1 BGB längere Fristen vorschreiben.
(7) Die Gewährleistung entfällt, wenn der Besteller ohne unsere Zustimmung den Liefergegenstand ändert oder ändern lässt.

§ 7 Eigentumsvorbehalt
(1) Bis zur vollständigen Zahlung des Kaufpreises behalten wir das Eigentum an dem Liefergegenstand.
(2) Ist der Besteller in Zahlungsverzug, so können wir vom Vertrag zurücktreten. Bei Eingriffen Dritter hat uns der Besteller unverzüglich zu benachrichtigen, dadurch entstehende Kosten trägt der Besteller.
(3) Der Besteller ist berechtigt, den Liefergegenstand weiter zu veräußern. Er tritt uns alle Forderungen ab, die ihm aus der Weiterveräußerung gegen Dritte erwachsen, unabhängig davon, ob der Liefergegenstand ohne oder nach Verarbeitung weiter verkauft worden ist.
(4) Die Verarbeitung des Liefergegenstandes durch den Besteller wird stets für uns vorgenommen. Wird der Liefergegenstand mit anderen, uns nicht gehörenden Gegenständen verarbeitet, so erwerben wir das Miteigentum an der neuen Sache im Verhältnis des Wertes des Liefergegenstandes zu den anderen verarbeiteten Gegenständen.

§ 8 Haftung
(1) Unsere Haftung für Vertragsverletzungen bei eigenem grobem Verschulden ist der Höhe nach begrenzt auf den Ersatz des typischerweise vorhersehbaren Schadens.
(2) Wir haften bei schuldhafter Verletzung wesentlicher Vertragspflichten sowie bei schuldhafter Verletzung des Lebens, des Körpers oder der Gesundheit.
(3) Im Übrigen ist die Haftung ausgeschlossen, eine zwingende Haftung nach dem Gesetz bleibt davon unberührt.
(4) Beratungsleistungen, die nicht Teil des vertraglich vereinbarten Leistungsumfangs sind, erfolgen unentgeltlich und unter Ausschluss jeglicher Haftung.

§ 9 Recht
Unsere Verträge unterliegen dem deutschen Recht, UN-Kaufrecht findet keine Anwendung. Gerichtsstand ist unser Geschäftssitz, wir behalten uns jedoch vor den Besteller an seinem Wohn- oder Geschäftssitz zu verklagen.

Stand 01/2019

4 pipes GmbH
Sigmundstraße 182 • 90431 Nürnberg
Telefon +49 (0)911 81006-0 • Fax +49 (0)911 81006-111
info@4pipes.de • www.4pipes.de

© 4pipes GmbH 2025

zurück zum Inhalt